Aprovat definitivament per acord de la Junta de Govern Local adoptat en sessió ordinària de 21 d'octubre de 2024
CARLES CASELLAS AYEN
Secretari

VERTICAL PROXER, S.L.P
arquitectura

Ctra. BV-5122, km.5
08495 Fogars de la Selva
(Barcelona)
Tel. 93 764 41 18

Títol del projecte:

TEXT REFÓS DE
PROJECTE BÀSIC-EXECUTIU PER A LA INSTAL·LACIÓ DE LA RÀDIO MUNICIPAL A L'EDIFICI DE CAN LUNA
[III. PLÀNOLS]

Situació

Edifici de Can Luna. Ctra. Nova, 26. 08530 La Garriga

Municipi i comarca

LA GARRIGA (Vallès Oriental)

Sol·licitant

AJUNTAMENT DE LA GARRIGA

Redactor/s

Josep Vilà i Pagespetit, arquitecte
Josep Manel Mosquera Caballeria, arquitecte

Projecte tipus	Clau	Volum	Data
Projecte bàsic-executiu	EXP185M-TR		Setembre 2024

DOCUMENTACIÓ GRÀFICA

LLISTAT DE PLÀNOLS

Núm.	Títol	Format	Escala
[SÈRIE 1] EMPLAÇAMENT I SITUACIÓ			
SE1	Situació i emplaçament	A3	1:2.500 – 1:1.500
[SÈRIE 2] ESTAT ACTUAL			
EA1	Estat actual. Planta conjunt	A3	1:250
EA2	Estat actual. Planta baixa	A3	1:250
EA3	Estat actual. Planta primera	A3	1:250
EA4	Estat actual. Façanes	A3	1:250
EA5	Estat actual. Seccions A-A' i B-B'	A3	1:250
[SÈRIE 3] ENDERROCS			
EN1	Enderroc. Planta baixa	A3	1:100
EN2	Enderroc. Planta primera	A3	1:100
EN3	Enderroc. Tancaments a façana	A3	1:150
[SÈRIE 4] PROPOSTA REFORÇ ESTRUCTURAL			
ES1	Proposta. Reforç sostre planta baixa	A3	1:75-1:20
ES2	Proposta. Reforç sostre planta baixa	A3	1:20-1:30-1:50-1:75
[SÈRIE 5] PROPOSTA			
PR1	Proposta. Planta baixa	A3	1:100
PR2	Proposta. Planta primera	A3	1:100
PR3	Proposta. Planta primera acotada	A3	1:100
PR4	Proposta. Planta primera feines de paleta	A3	1:100
PR5	Proposta. Coberta	A3	1:100
PR6	Proposta. Tancaments a façana	A3	1:50
[SÈRIE 6] FUSTERIA			
FU1	Fusteria. Localització	A3	S/E
FU2	Fusteria. Galeries	A3	1:40
FU3	Fusteria. Portes i finestres	A3	1:40
[SÈRIE 7] DETALLS CONSTRUCTIUS			
DT1	Detalls. Secció transversal 1	A3	1:20-1:30-1:50-1:75
DT2	Detalls. Secció transversal 2	A3	1:20-1:30-1:50-1:75
DT3	Detalls. Estudi i control planta	A3	1:40
DT4	Detalls. Estudi i control seccions 1	A3	1:40

[SÈRIE 8] INSTAL·LACIONS

IC1	Canalitzacions. Planta primera	A3	1:100
IE1	Electricitat i il·luminació planta baixa	A3	1:100
IE2	Electricitat i il·luminació planta primera	A3	1:100
IE3	Electricitat. Esquema unifiliar (1 de 3)	A3	S/E
IE4	Electricitat. Esquema unifiliar (2 de 3)	A3	S/E
IE5	Electricitat. Esquema unifiliar (3 de 3)	A3	S/E
IP1	Protecció contra incendis planta primera	A3	1:100
IT1	Telecomunicacions i seguretat planta primera	A3	1:100
IV1	Ventilació i climatització planta primera	A3	1:100

La Garriga, setembre de 2024

Els tècnics redactors,

Josep Vilà i Pagespetit
Arquitecte col·legiat núm. 59112-2

Josep Manel Mosquera Caballeria
Arquitecte col·legiat núm. 61186-7

La propietat,

Alcaldessa-Presidenta
AJUNTAMENT DE LA GARRIGA

JOSE MANUEL MOSQUERA CABALLERIA - DNI 52151560A

Firmado digitalmente por JOSE MANUEL MOSQUERA CABALLERIA - DNI 52151560A
Nombre de reconocimiento (DN): c=ES, sn=MOSQUERA CABALLERIA, givenName=JOSE MANUEL, serialNumber=IDCES-52151560A, cn=JOSE MANUEL MOSQUERA CABALLERIA - DNI 52151560A
Fecha: 2024.09.12 08:51:39 +02'00'

JOSEP VILA PAGESPETIT / num:59112-2

Firmado digitalmente por JOSEP VILA PAGESPETIT / num:59112-2
Nombre de reconocimiento (DN): c=ES, st=Girona, o=Col·legi d'Arquitectes de Catalunya / COAC / 0015, ou=Col·legiat, title=Arquitecte, sn=VILA PAGESPETIT, givenName=JOSEP, serialNumber=77608149P, cn=JOSEP VILA PAGESPETIT / num:59112-2, email=josep.vila@verticalproxer.com
Fecha: 2024.09.12 09:20:48 +02'00'

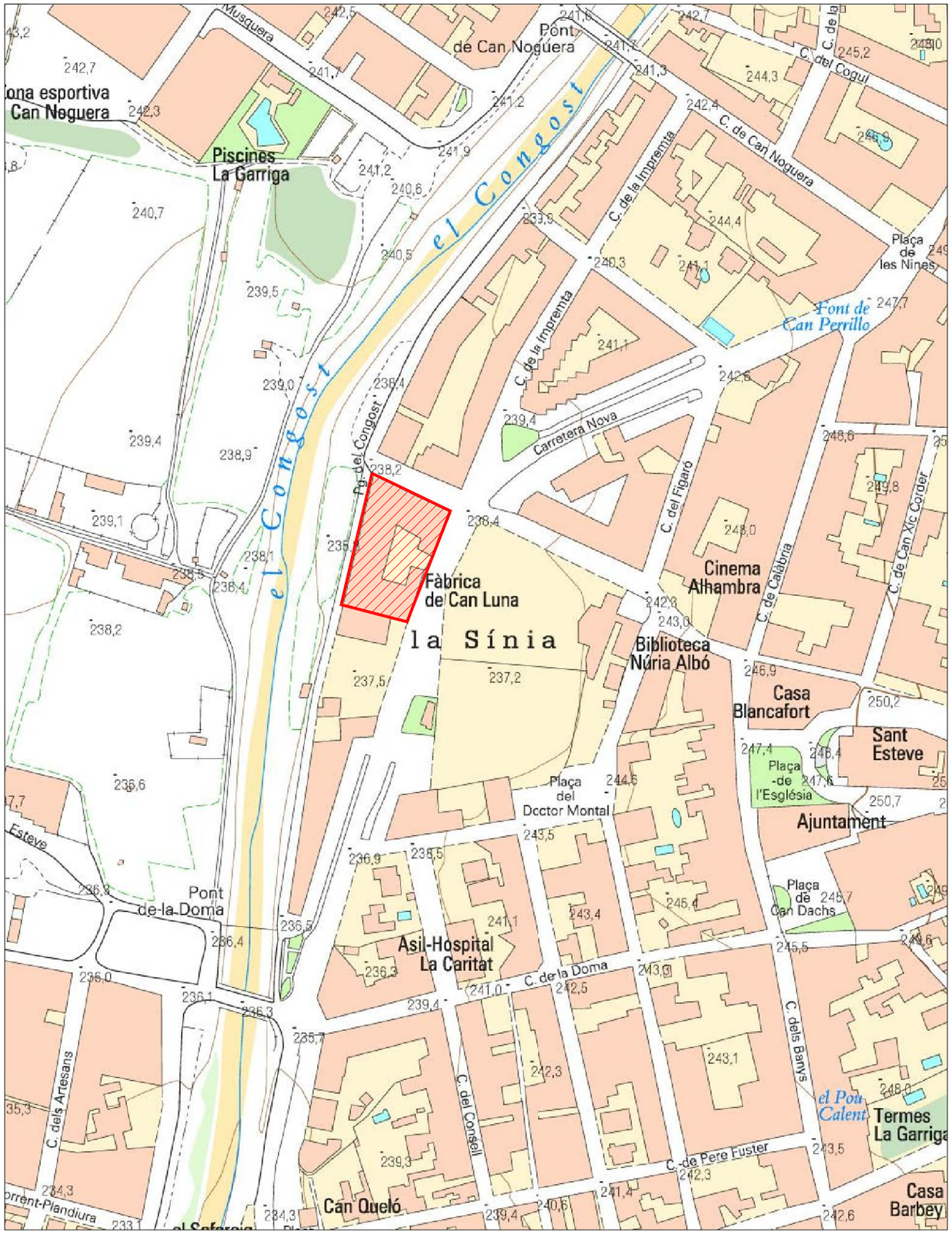

BASE CARTOGRÀFICA de l'ICGC 1:5.000 UTM ETRS 89

ESCALA 2:1500

BASE CARTOGRÀFICA de l'ICGC 1:5.000 UTM ETRS 89

ESCALA 1:1500

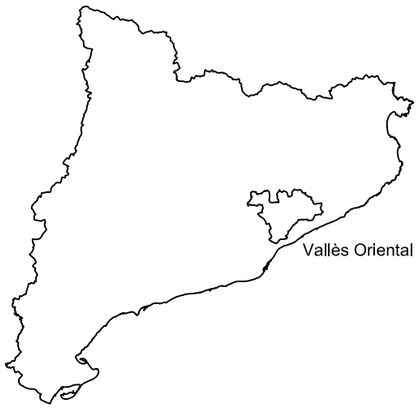

Comarca:	Vallès Oriental
Població (2020)	16.668
Superfície (km²)	18,80
Densitat (hab./km²)	886,6
Altitud (m)	252

VERTICAL PROXER, S.L.
arquitectura
Ctra. BV-5122, km. 5
08495 Fogars de la Selva (Barcelona)
Tel. 93 764 41 18 info@verticalproxer.com

PETICIONARI:
AJUNTAMENT DE LA GARRIGA
Plaça de l'Església, 2
08530 La Garriga, Barcelona

REDACTOR/s:
JOSEP VILA PAGESPETIT — Arq. Col.legiat 59.112-2
J MANEL MOSQUERA CABALLERIA — Arq. Col.legiat 61.186-7

DATA: 7/2024
REVISIÓ: REV0

ESCALA: 1:2.500 / 1:1.500

TÍTOL:
PROJECTE BÀSIC-EXECUTIU PER A LA INSTAL·LACIÓ DE LA RÀDIO MUNICIPAL A L'EDIFICI DE CAN LUNA

PLÀNOL:
SITUACIO I EMPLAÇAMENT

SE1

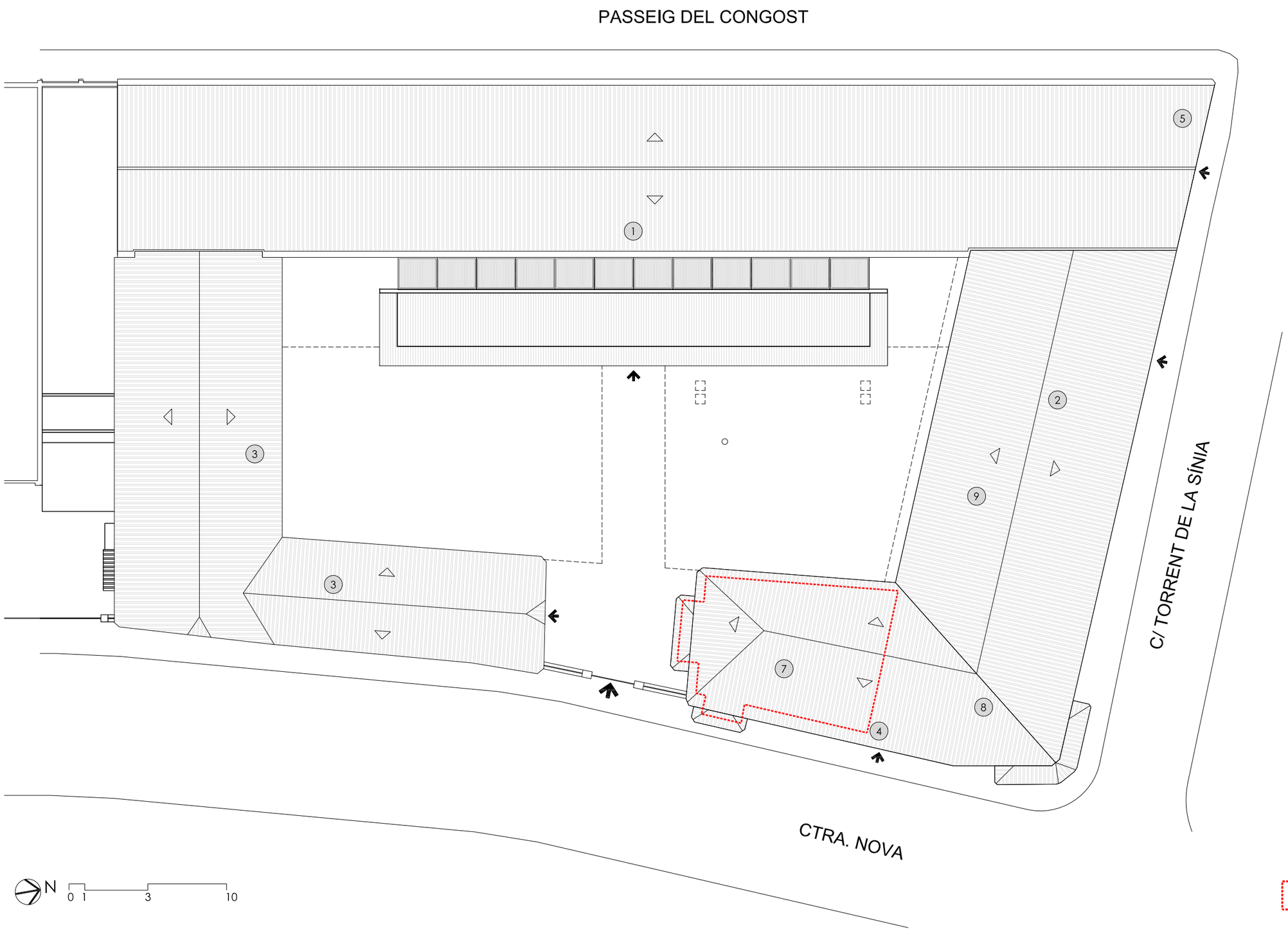

PLANTA BAIXA

1. SALA POLIVALENT
2. ESPAI JOVE
3. CAFETERIA-RESTAURANT
4. TALLERS INFANTILS
5. LOGÍSTICA
6. BAR-RESTAURANT

PLANTA PRIMERA

7. RADIO
8. ESPAI ENTITATS
9. BUCS D'ASSAIG

ACCESSOS

ÀMBIT D'INTERVENCIÓ
PLANTA PIS I SOSTRE PLANTA BAIXA

VERTICAL PROXER, S.L.
arquitectura
Ctra. BV-5122, km. 5
08495 Fogars de la Selva (Barcelona)
Tel. 93 764 41 18 info@verticalproxer.com

PETICIONARI:
AJUNTAMENT DE LA GARRIGA
Plaça de l'Església, 2
08530 La Garriga, Barcelona

REDACTOR/s:
JOSEP VILA PAGESPETIT Arq. Col.legiat 59.112-2
J MANEL MOSQUERA CABALLERIA Arq. Col.legiat 61.186-7

DATA: 7/2024
REVISIÓ: REV0

ESCALA: 1:250

TÍTOL:
PROJECTE BÀSIC-EXECUTIU PER A LA INSTAL·LACIÓ DE LA RÀDIO MUNICIPAL A L'EDIFICI DE CAN LUNA

PLÀNOL:
ESTAT ACTUAL
PLANTA CONJUNT

EA1

PLANTA BAIXA

1. SALA POLIVALENT
2. ESPAI JOVE
3. CAFETERIA-RESTAURANT
4. TALLERS INFANTILS
5. LOGÍSTICA

ACCESSOS

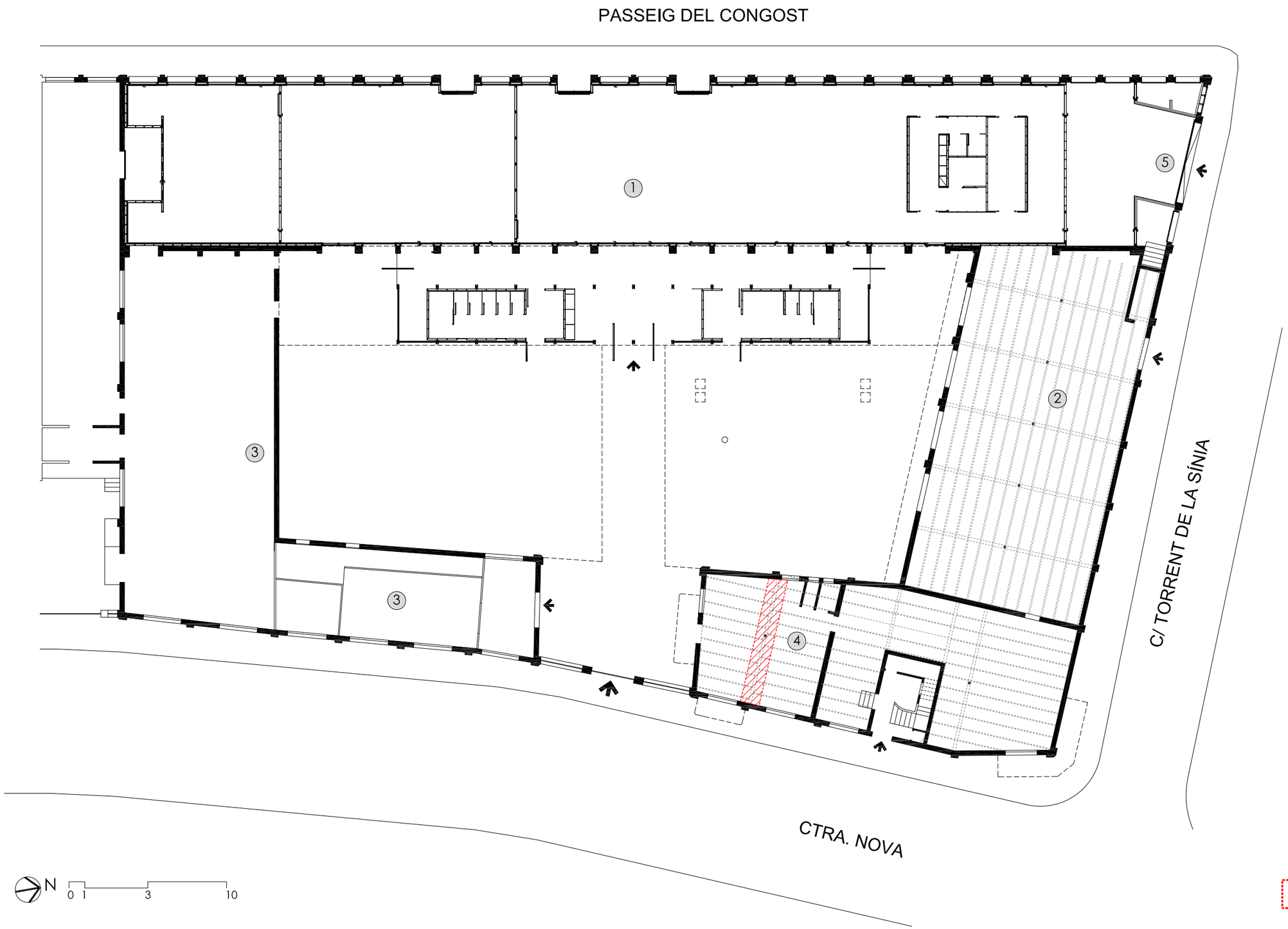

ÀMBIT D'INTERVENCIÓ
PLANTA PIS I SOSTRE PLANTA BAIXA

VERTICAL PROXER, S.L.
arquitectura
Ctra. BV-5122, km. 5
08495 Fogars de la Selva (Barcelona)
Tel. 93 764 41 18 info@verticalproxer.com

PETICIONARI:
AJUNTAMENT DE LA GARRIGA
Plaça de l'Església, 2
08530 La Garriga, Barcelona

REDACTOR/s:
JOSEP VILA PAGESPETIT Arq. Col.legiat 59.112-2
J MANEL MOSQUERA CABALLERIA Arq. Col.legiat 61.186-7

DATA: 7/2024
REVISIÓ: REV0

ESCALA: 1:250

TÍTOL:
PROJECTE BÀSIC-EXECUTIU PER A LA INSTAL·LACIÓ DE LA RÀDIO MUNICIPAL A L'EDIFICI DE CAN LUNA

PLÀNOL:
ESTAT ACTUAL
PLANTA BAIXA

EA2

PLANTA PRIMERA

7 RADIO [PL PIS]
8 ESPAI ENTITATS
9 BUCS D'ASSAIG

ACCESSOS

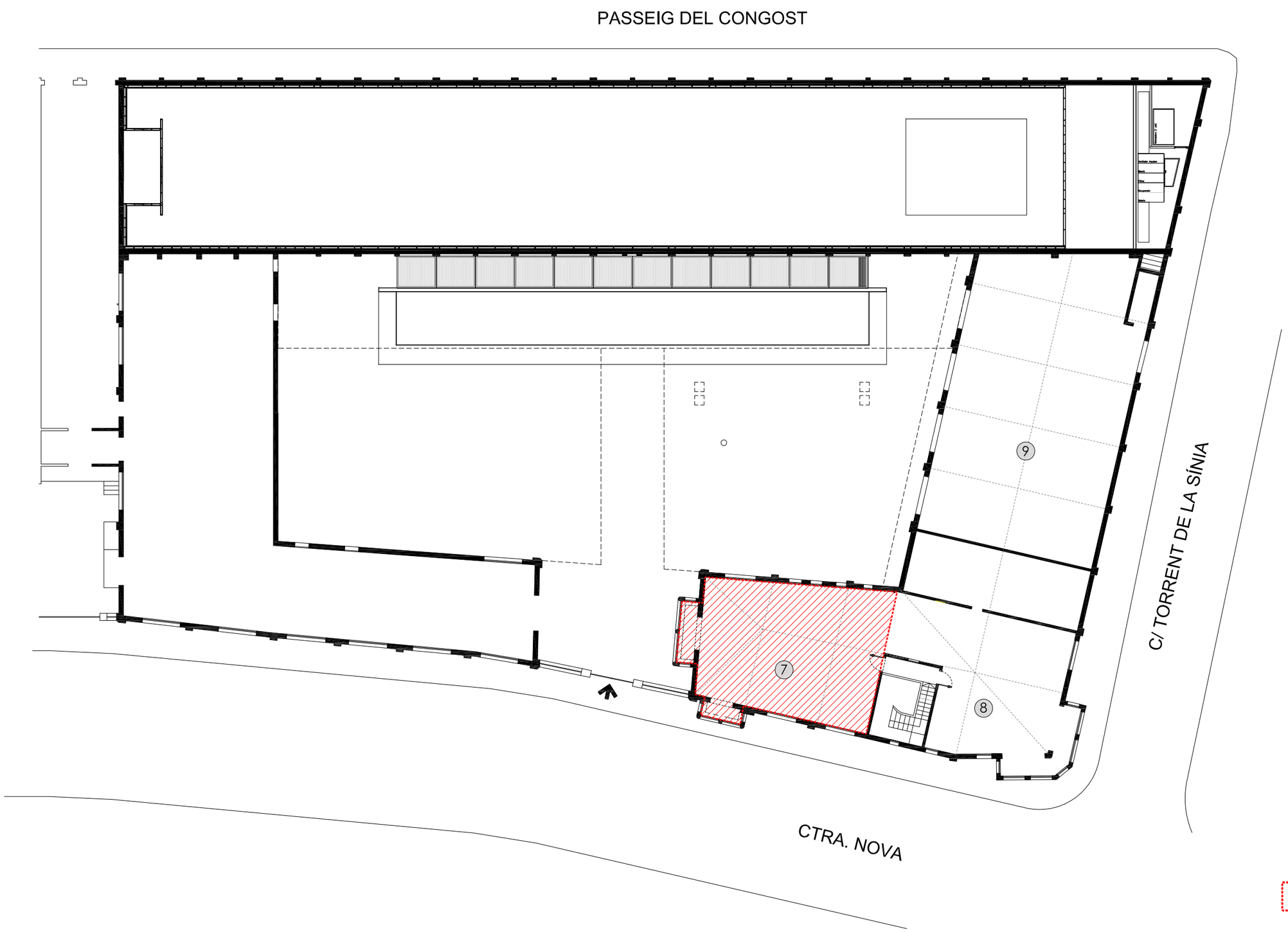

ÀMBIT D'INTERVENCIÓ
PLANTA PIS I SOSTRE PLANTA BAIXA

VERTICAL PROXER, S.L.
arquitectura
Ctra. BV-5122, km. 5
08495 Fogars de la Selva (Barcelona)
Tel. 93 764 41 18 info@verticalproxer.com

PETICIONARI:
AJUNTAMENT DE LA GARRIGA
Plaça de l'Església, 2
08530 La Garriga, Barcelona

REDACTOR/s:
JOSEP VILA PAGESPETIT Arq. Col.legiat 59.112-2
J MANEL MOSQUERA CABALLERIA Arq. Col.legiat 61.186-7

DATA: 7/2024
REVISIÓ: REV0

ESCALA: 1:250

TÍTOL:
PROJECTE BÀSIC-EXECUTIU PER A LA INSTAL·LACIÓ DE LA RÀDIO MUNICIPAL A L'EDIFICI DE CAN LUNA

PLÀNOL:
ESTAT ACTUAL
PLANTA PRIMERA

EA3

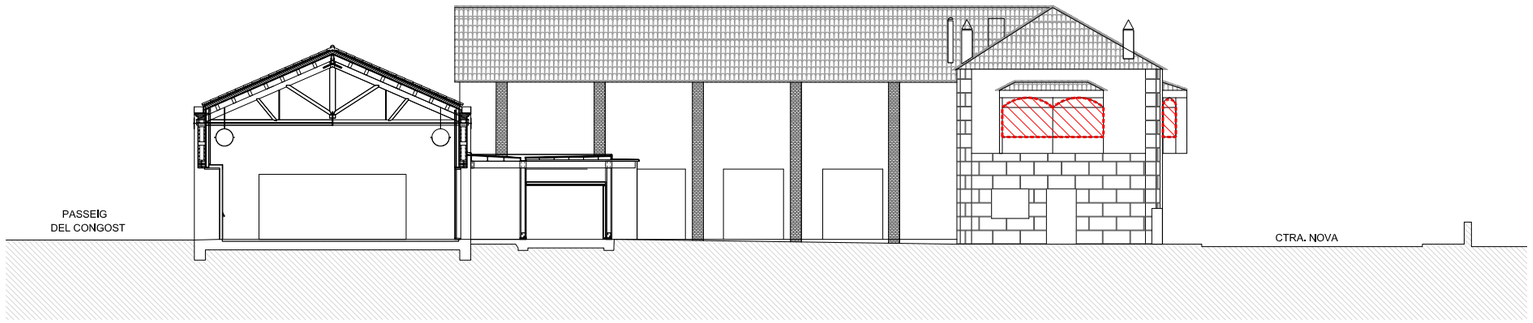

FAÇANA PATI INTERIOR

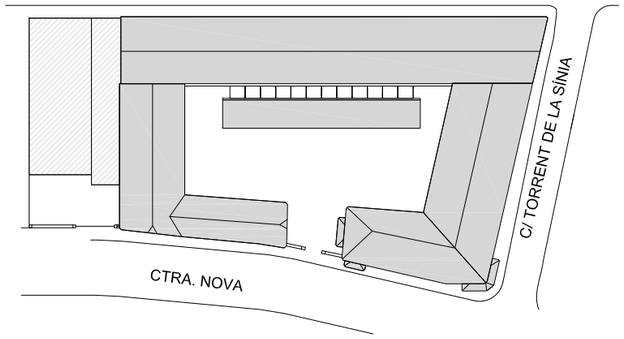

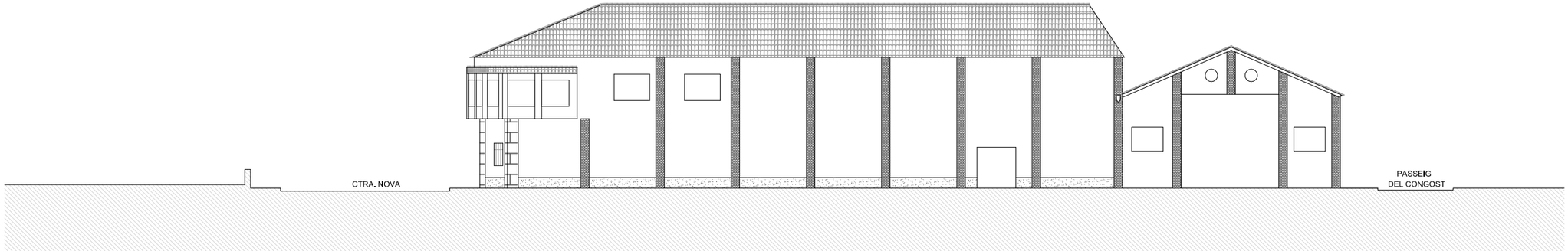

FAÇANA C/ TORRENT DE LA SÍNIA

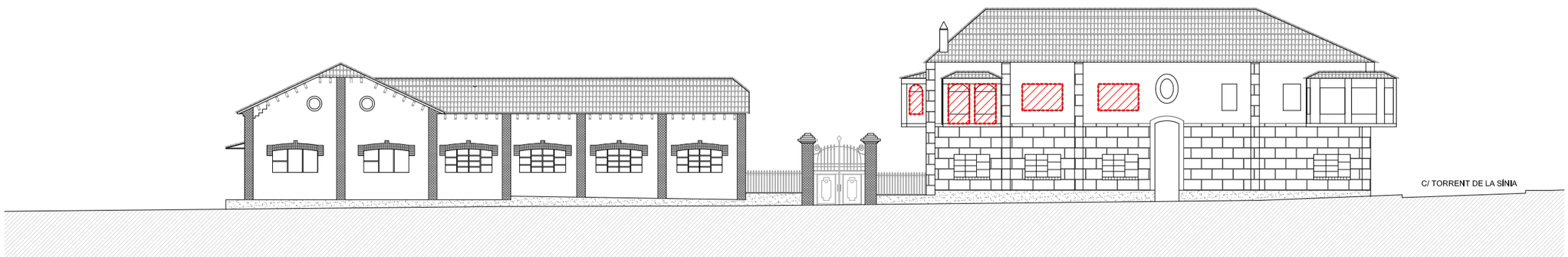

FAÇANA CARRETERA NOVA

N
0 1 3 10

ÀMBIT D'INTERVENCIÓ
[Actuació Façana Exclusivament Tancaments]

VERTICAL PROXER, S.L.
arquitectura
Ctra. BV-5122, km. 5
08495 Fogars de la Selva (Barcelona)
Tel. 93 764 41 18 info@verticalproxer.com

PETICIONARI:
AJUNTAMENT DE LA GARRIGA
Plaça de l'Església, 2
08530 La Garriga, Barcelona

REDACTOR/s:
JOSEP VILA PAGESPETIT Arq. Col.legiat 59.112-2
J MANEL MOSQUERA CABALLERIA Arq. Col.legiat 61.186-7

DATA: 7/2024
REVISIÓ: REV0

ESCALA: 1:250

TÍTOL:
AVANTPROJECTE PER A LA INSTAL·LACIÓ DE LA RÀDIO MUNICIPAL A L'EDIFICI DE CAN LUNA

PLÀNOL:
ESTAT ACTUAL
FAÇANES

EA4

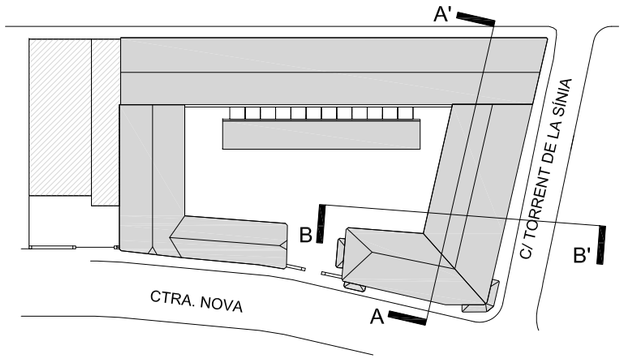

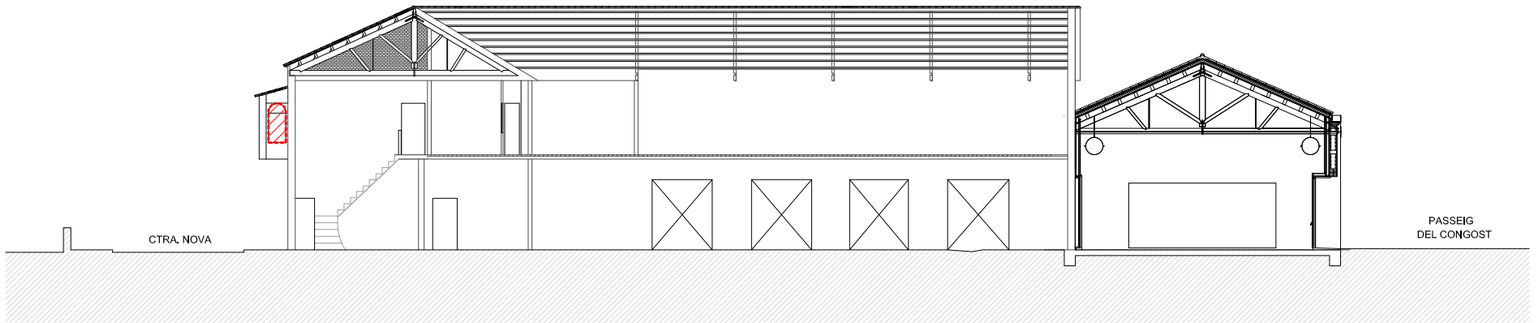

SECCIÓ TRANSVERSAL A-A'

SECCIÓ TRANSVERSAL B-B' FAÇANA PATI INTERIOR

N

0 1 3 10

ÀMBIT D'INTERVENCIÓ
[Actuació Façana Exclusivament Tancaments]

VERTICAL PROXER, S.L.
arquitectura
Ctra. BV-5122, km. 5
08495 Fogars de la Selva (Barcelona)
Tel. 93 764 41 18 info@verticalproxer.com

PETICIONARI:
AJUNTAMENT DE LA GARRIGA
Plaça de l'Església, 2
08530 La Garriga, Barcelona

REDACTOR/s:
JOSEP VILA PAGESPETIT Arq. Col.legiat 59.112-2
J MANEL MOSQUERA CABALLERIA Arq. Col.legiat 61.186-7

DATA: 7/2024
REVISIÓ: REV0

ESCALA: 1:250

TÍTOL:
AVANTPROJECTE PER A LA INSTAL·LACIÓ DE LA RÀDIO MUNICIPAL A L'EDIFICI DE CAN LUNA

PLÀNOL:
ESTAT ACTUAL
SECCIONS A-A' i B-B'

EA5

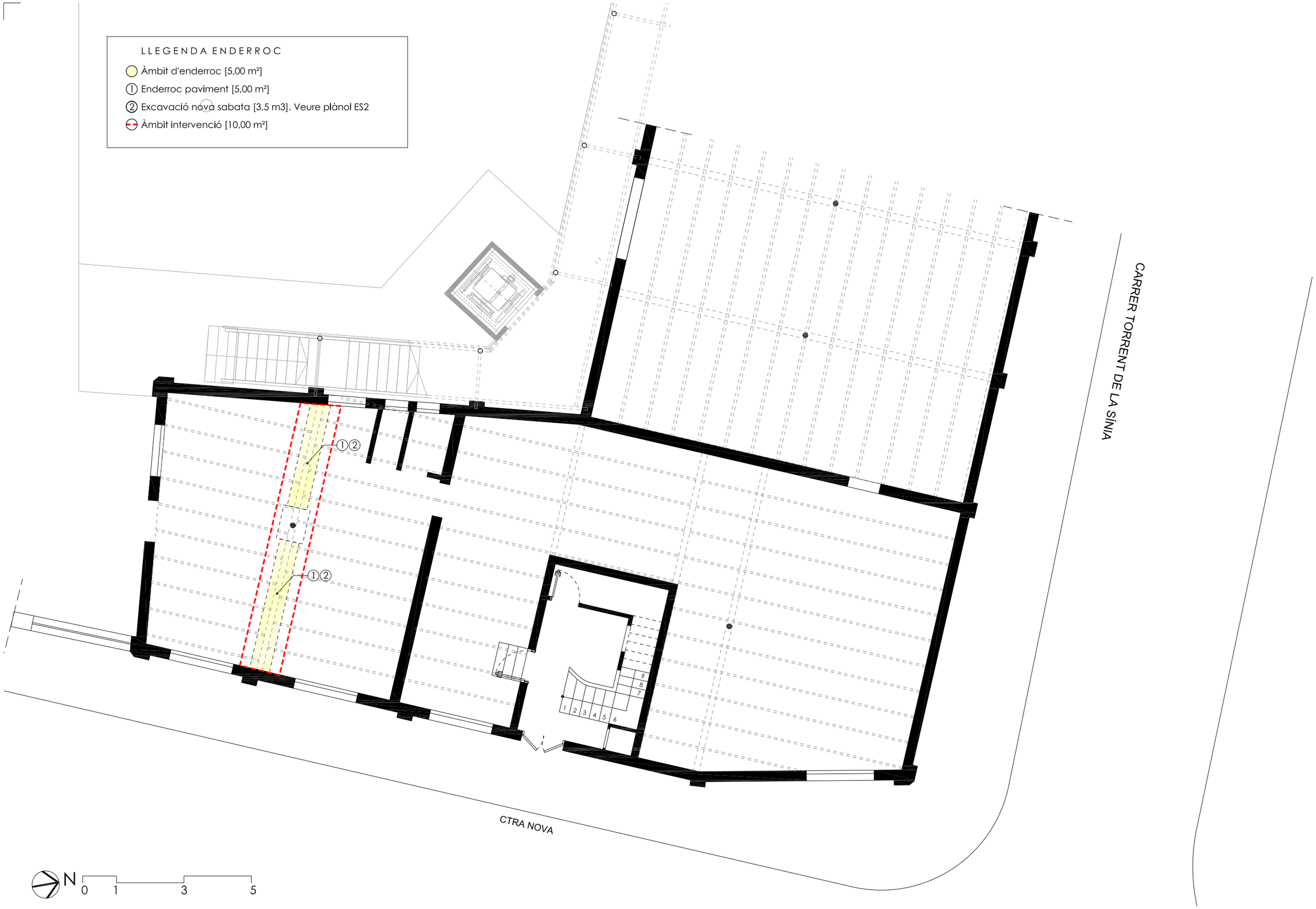

VERTICAL PROXER, S.L.
arquitectura
Ctra. BV-5122, km. 5
08495 Fogars de la Selva (Barcelona)
Tel. 93 764 41 18 info@verticalproxer.com

PETICIONARI:
AJUNTAMENT DE LA GARRIGA
Plaça de l'Església, 2
08530 La Garriga, Barcelona

REDACTOR/s:
JOSEP VILA PAGESPETIT — Arq. Col.legiat 59.112-2
J MANEL MOSQUERA CABALLERIA — Arq. Col.legiat 61.186-7

DATA: 7/2024
REVISIÓ: REV.0

ESCALA: 1:100

TÍTOL:
PROJECTE BÀSIC-EXECUTIU PER A LA INSTAL·LACIÓ DE LA RÀDIO MUNICIPAL A L'EDIFICI DE CAN LUNA

PLÀNOL:
ENDERROC
PLANTA BAIXA

EN1

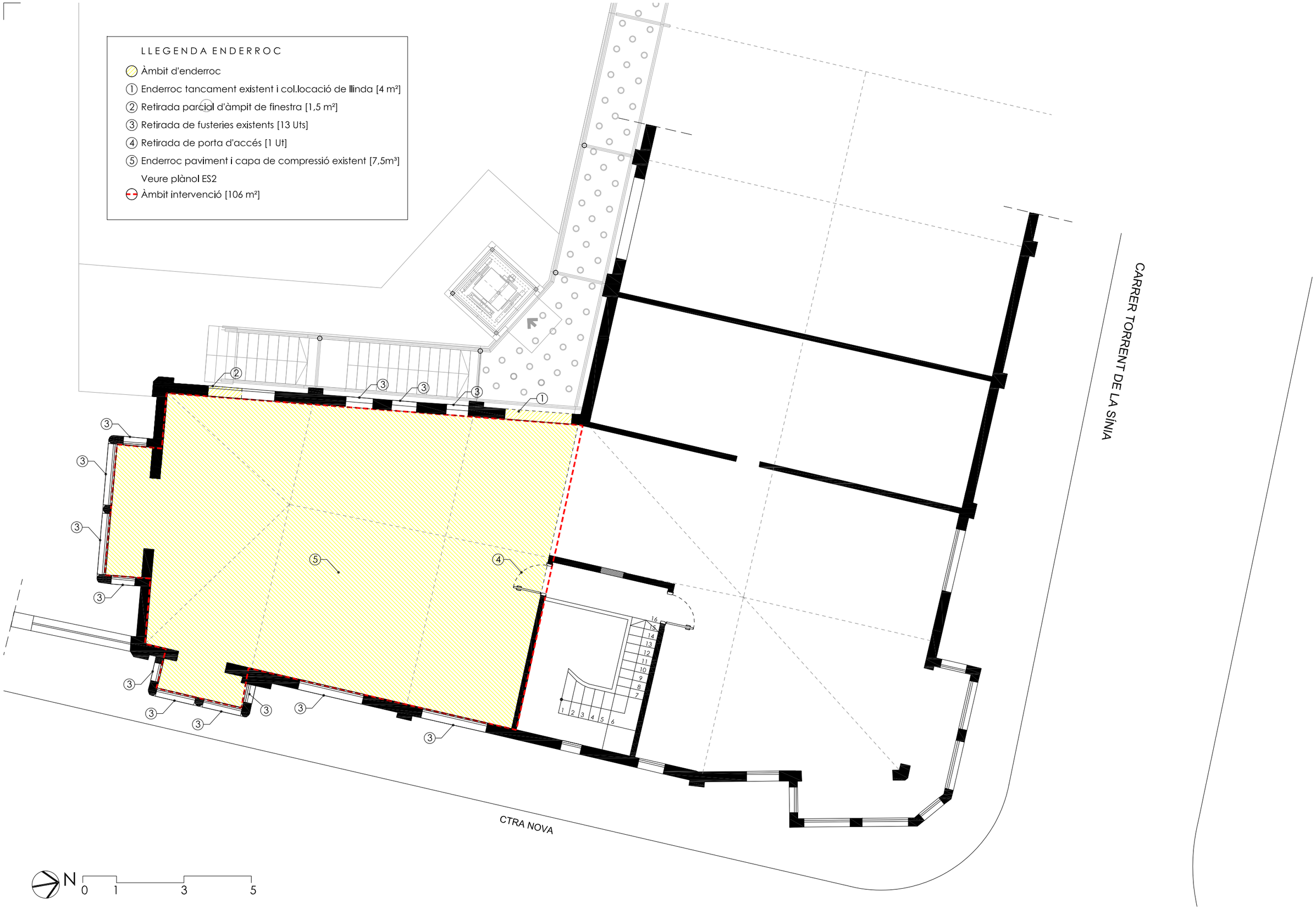

VERTICAL PROXER, S.L.
arquitectura
Ctra. BV-5122, km. 5
08495 Fogars de la Selva (Barcelona)
Tel. 93 764 41 18 info@verticalproxer.com

PETICIONARI:
AJUNTAMENT DE LA GARRIGA
Plaça de l'Església, 2
08530 La Garriga, Barcelona

REDACTOR/s:
JOSEP VILA PAGESPETIT Arq. Col.legiat 59.112-2
J MANEL MOSQUERA CABALLERIA Arq. Col.legiat 61.186-7

DATA: 7/2024
REVISIÓ: REV.0

ESCALA: 1:100

TÍTOL:
PROJECTE BÀSIC-EXECUTIU PER A LA INSTAL·LACIÓ DE LA RÀDIO MUNICIPAL A L'EDIFICI DE CAN LUNA

PLÀNOL:
ENDERROC
PLANTA PRIMERA

EN2

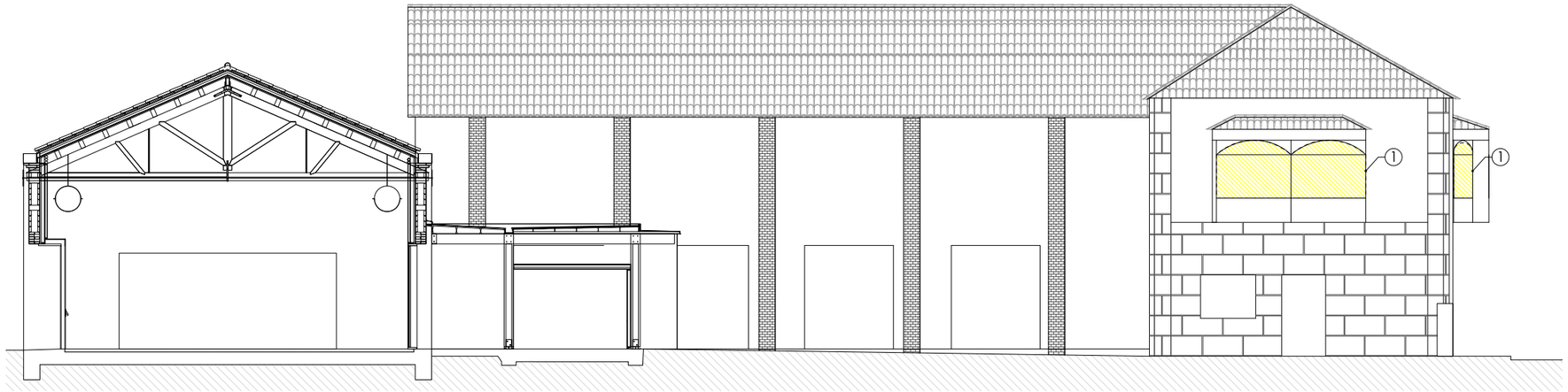

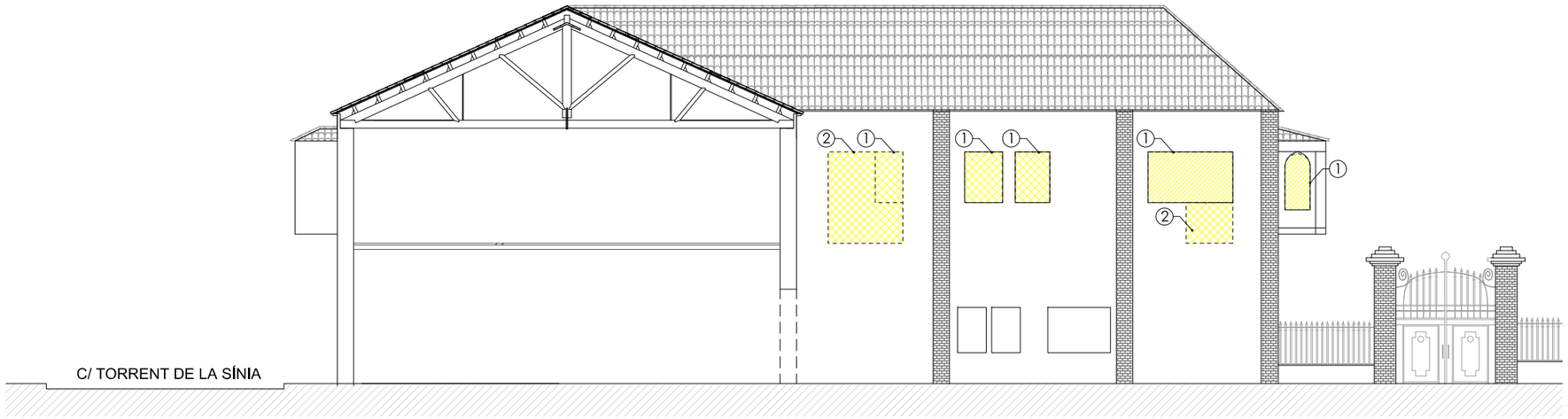

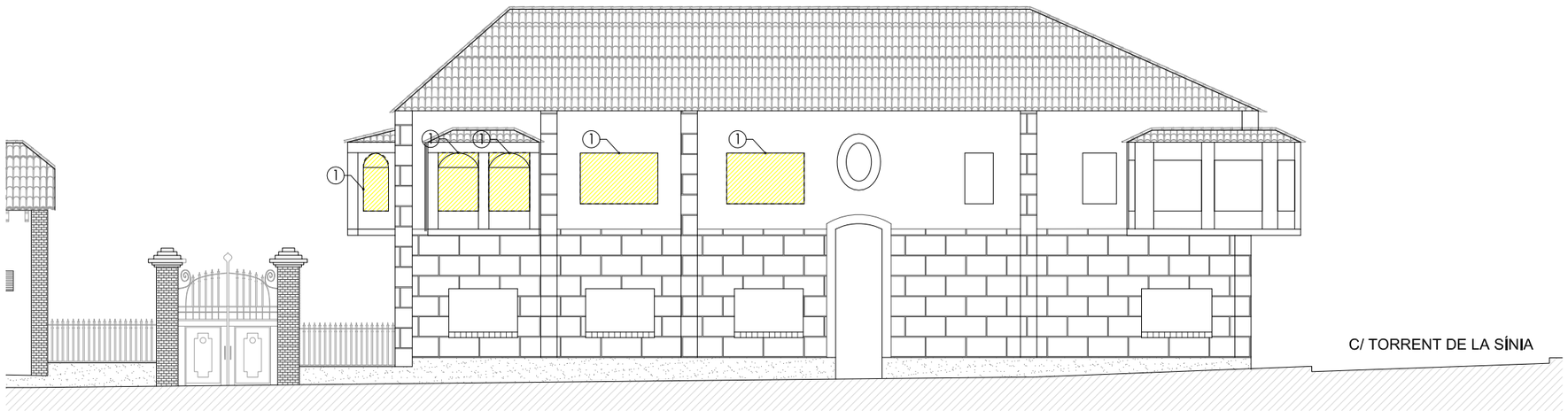

LLEGENDA ENDERROC

- Àmbit d'enderroc
- (1) Retirada de fusteries existents [13 Uts]
- (2) Enderroc obra ceràmica amb ecuperació de maons [4 m2 + 1,5 m2]

Nota: Noves fusteries veure plànol FU1, FU2 i FU3

0 1 2 5

VPx arquitectura
VERTICAL PROXER, S.L.
arquitectura
Ctra. BV-5122, km. 5
08495 Fogars de la Selva (Barcelona)
Tel. 93 764 41 18 info@verticalproxer.com

PETICIONARI:
AJUNTAMENT DE LA GARRIGA
Plaça de l'Església, 2
08530 La Garriga, Barcelona

REDACTOR/s:
JOSEP VILA PAGESPETIT Arq. Col.legiat 59.112-2
J MANEL MOSQUERA CABALLERIA Arq. Col.legiat 61.186-7

DATA: 7/2024
REVISIÓ: REV.0

ESCALA: 1:150

TÍTOL:
PROJECTE BÀSIC-EXECUTIU PER A LA INSTAL·LACIÓ DE LA RÀDIO MUNICIPAL A L'EDIFICI DE CAN LUNA

PLÀNOL:
ENDERROC
TANCAMENTS A FAÇANES

EN3

1. SOSTRE EXISTENT

1. Sostre existent de bigueta metàl·lica amb revoltó ceràmic.

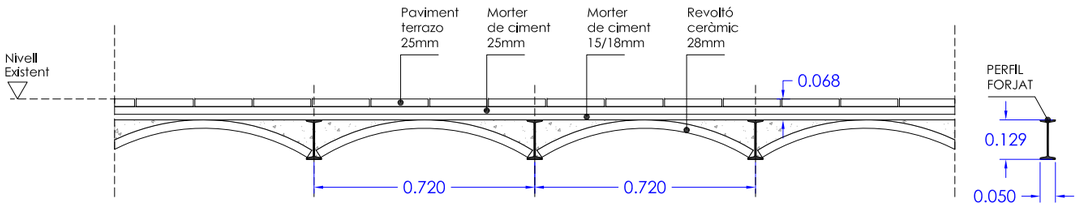

2. ENDERROC SOSTRE EXISTENT

1. Enderroc de paviment existent + ciment cola.
2. Enderroc xapa de morter + fresat mecànic de capa de formigó fins a descobrir cara superior de bigueta metàl.lica.
3. Netaje mecànica de la part superior de l'ala superior de la bigueta metàl.lica.
5. Netaje mecànica cara ala superior de bigueta metàl.lica.

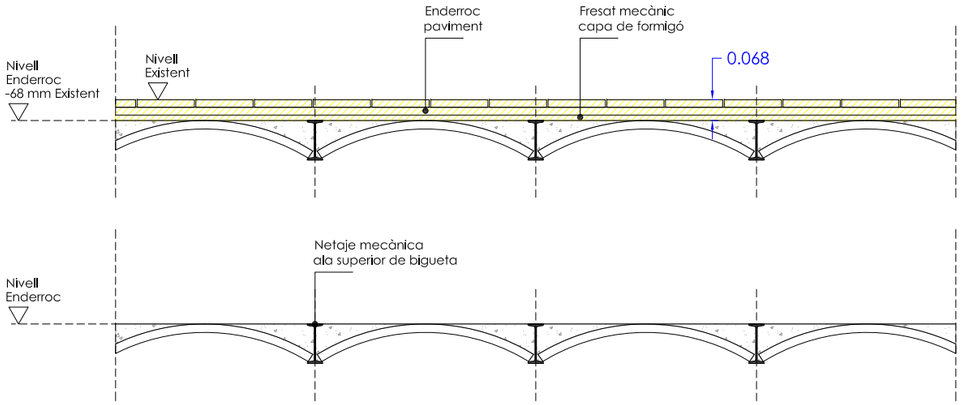

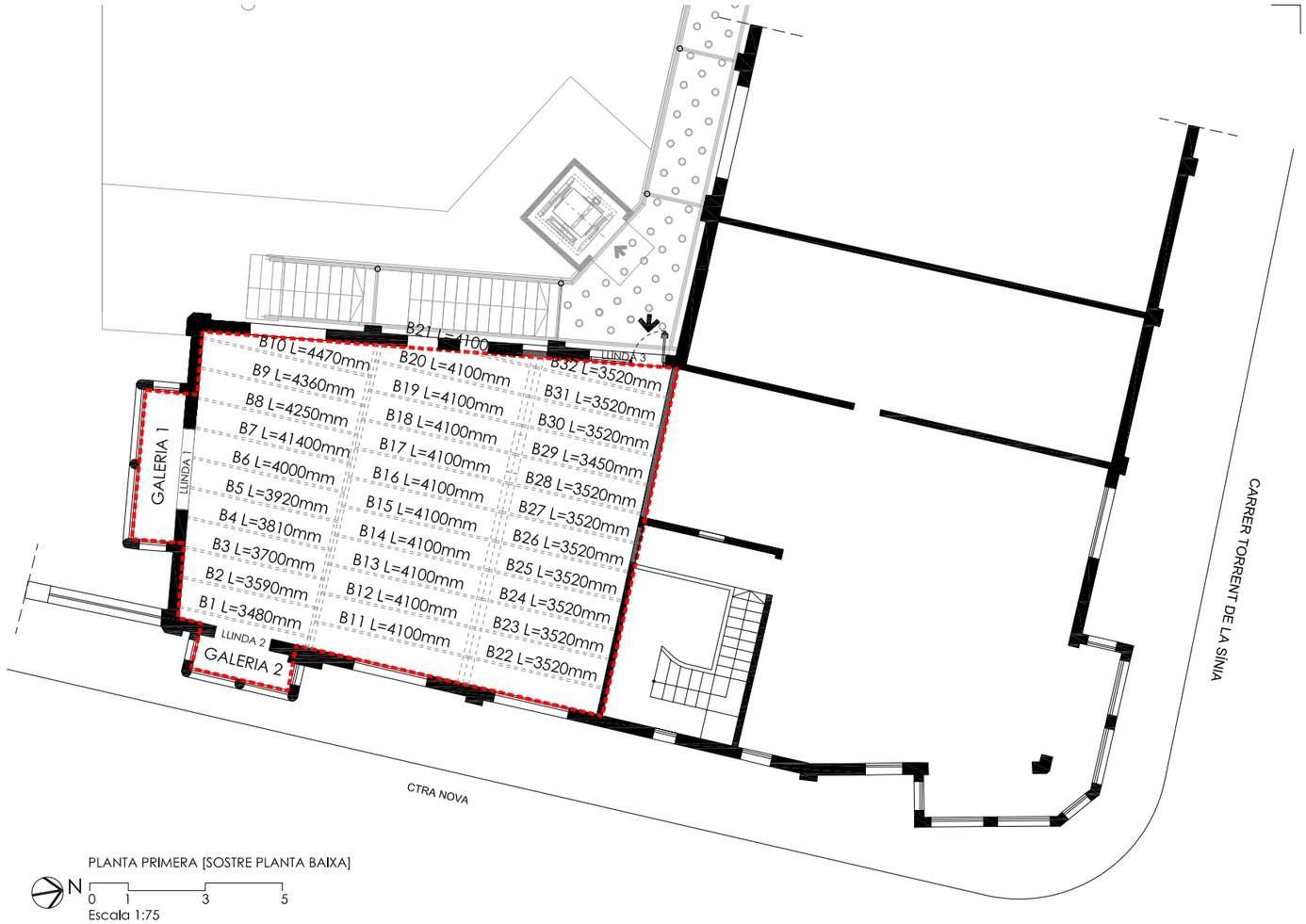

PLANTA PRIMERA [SOSTRE PLANTA BAIXA]

N

0 1 3 5

Escala 1:75

3. REFORÇ DE SOSTRE EXISTENT

1. Col.locació de bigueta [HEB120] alineada a la cara superior de les bigues existents.
2. Col.locació de panell rígid de poliestiré extruït [XPS] 60 mm.
3. Col.locació malla electroldada [ME] 15x15 Ø 5 a 20 mm de l'XPS.
4. Formigó capa de compressió 50 mm HA-25/F/12/XC1.
5. Base per a paviment interior, de 30 mm d'espessor, de morter autoanivellant de ciment, d'enduriment ràpid.
6. Capa fina de morter autoanivellant de ciment, de 5 mm d'espessor.

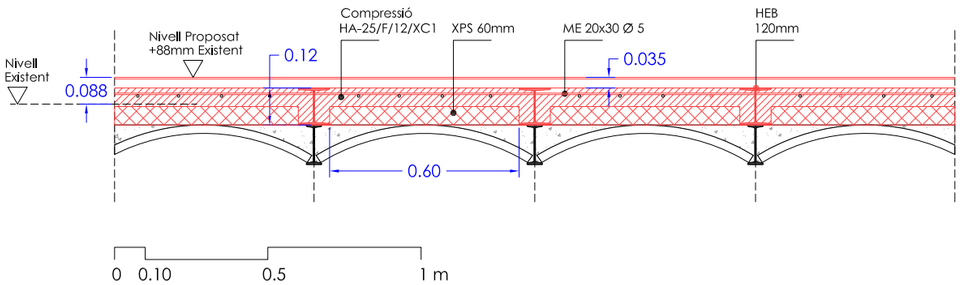

0 0.10 0.5 1 m

Escala 1:20

4. REFORÇ GALERÍA

1. Col.locació de bigueta [HEB120] alineada a la cara superior de les bigues existents.
2. Col.locació de panell rígid de poliestiré extruït [XPS] 60 mm.
3. Col.locació malla electroldada [ME] 15x15 Ø 5 a 20 mm de l'XPS.
4. Formigó capa de compressió 50 mm HA-25/F/12/XC1.
5. Base per a paviment interior, de 30 mm d'espessor, de morter autoanivellant de ciment, d'enduriment ràpid.
6. Capa fina de morter autoanivellant de ciment, de 5 mm d'espessor.

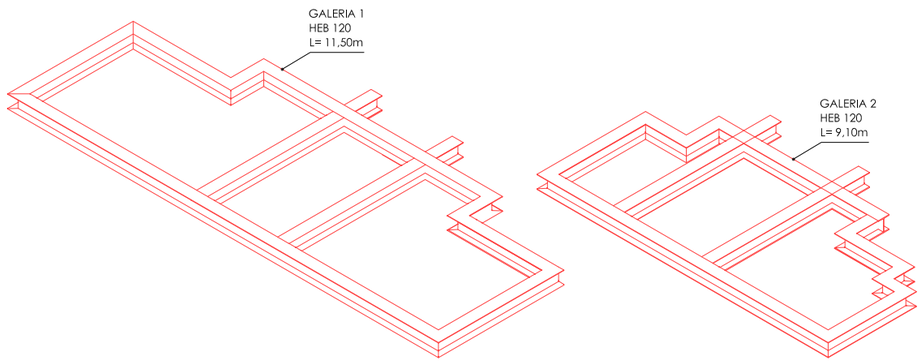

5. LLINDES OBERTURES

1. Col.locació doble bigueta [HEB140] en formació de llinda a noves obertures corresponents a LLINDA 1, LLINDA2 I LLINDA 3.

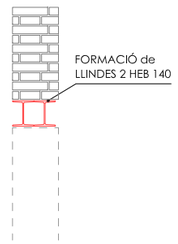

VERTICAL PROXER, S.L.
arquitectura
Ctra. BV-5122, km. 5
08495 Fogars de la Selva (Barcelona)
Tel. 93 764 41 18 info@verticalproxer.com

PETICIONARI:
AJUNTAMENT DE LA GARRIGA
Plaça de l'Església, 2
08530 La Garriga, Barcelona

REDACTOR/s:
JOSEP VILA PAGESPETIT Arq. Col.legiat 59.112-2
J MANEL MOSQUERA CABALLERIA Arq. Col.legiat 61.186-7

DATA: 7/2024
REVISIÓ: REV.0

ESCALA: 1:75/1:20

TÍTOL:
PROJECTE BÀSIC-EXECUTIU PER A LA INSTAL·LACIÓ DE LA RÀDIO MUNICIPAL A L'EDIFICI DE CAN LUNA

PLÀNOL:
PROPOSTA
REFORÇ SOSTRE PLANTA BAIXA

ES1

DETALL FONAMENT

1. Excavació de 0,75 x 0.60 cm.
2. 10 cm formigó de neteja.
3. Fonament corregut 60X60 cm armat amb 3Ø12 mm superior/inferior i 2Ø10 mm central i estrep de Ø8 mm cada 20 cm.
4. Si no s'encofra el fonament el recobriment lateral serà 8 cm enlloc de 5 cm

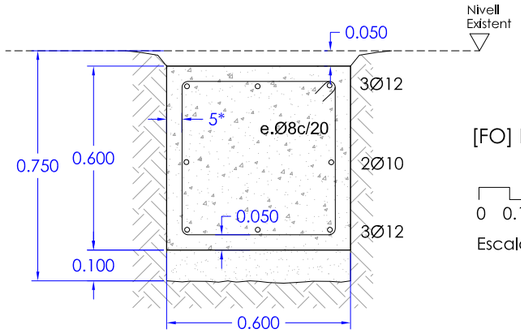

[FO] Detall Fonament

0 0.10 0.5 1 m

Escala 1:20

REFORÇ SOSTRE PLANTA BAIXA

[AL] Detall Alçat reforç jàssera sostre planta baixa

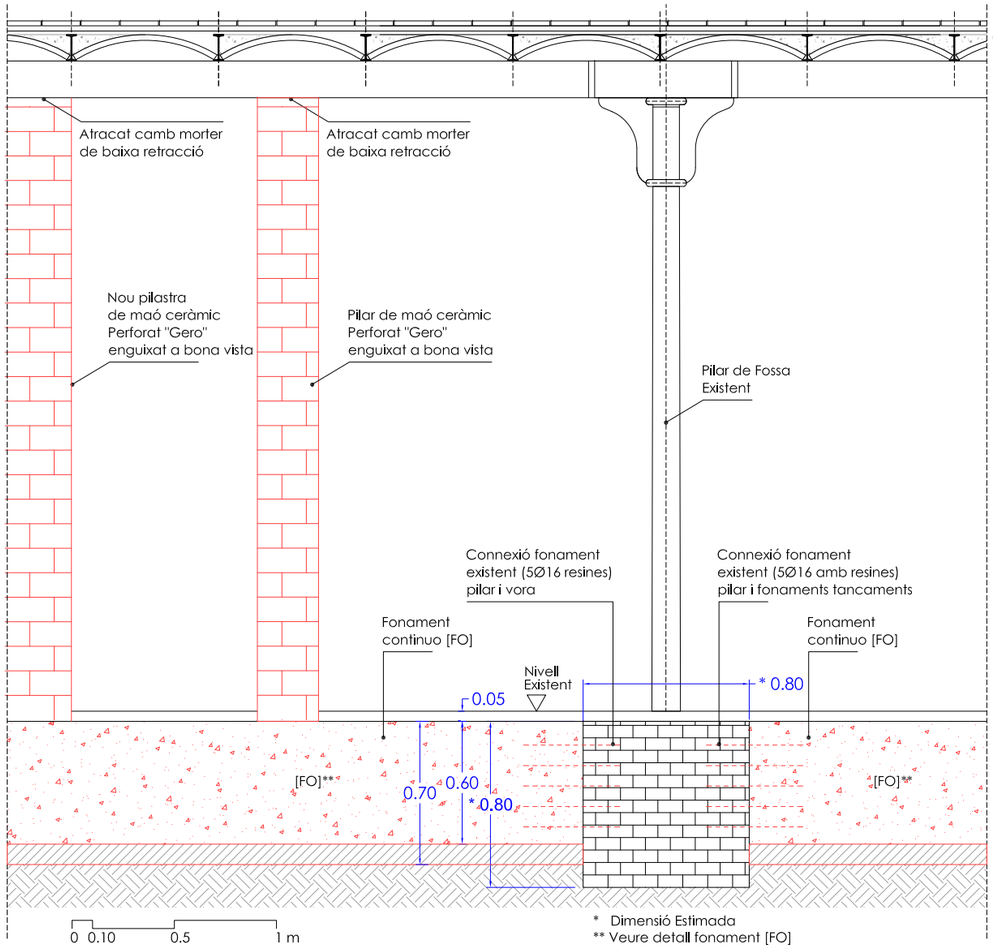

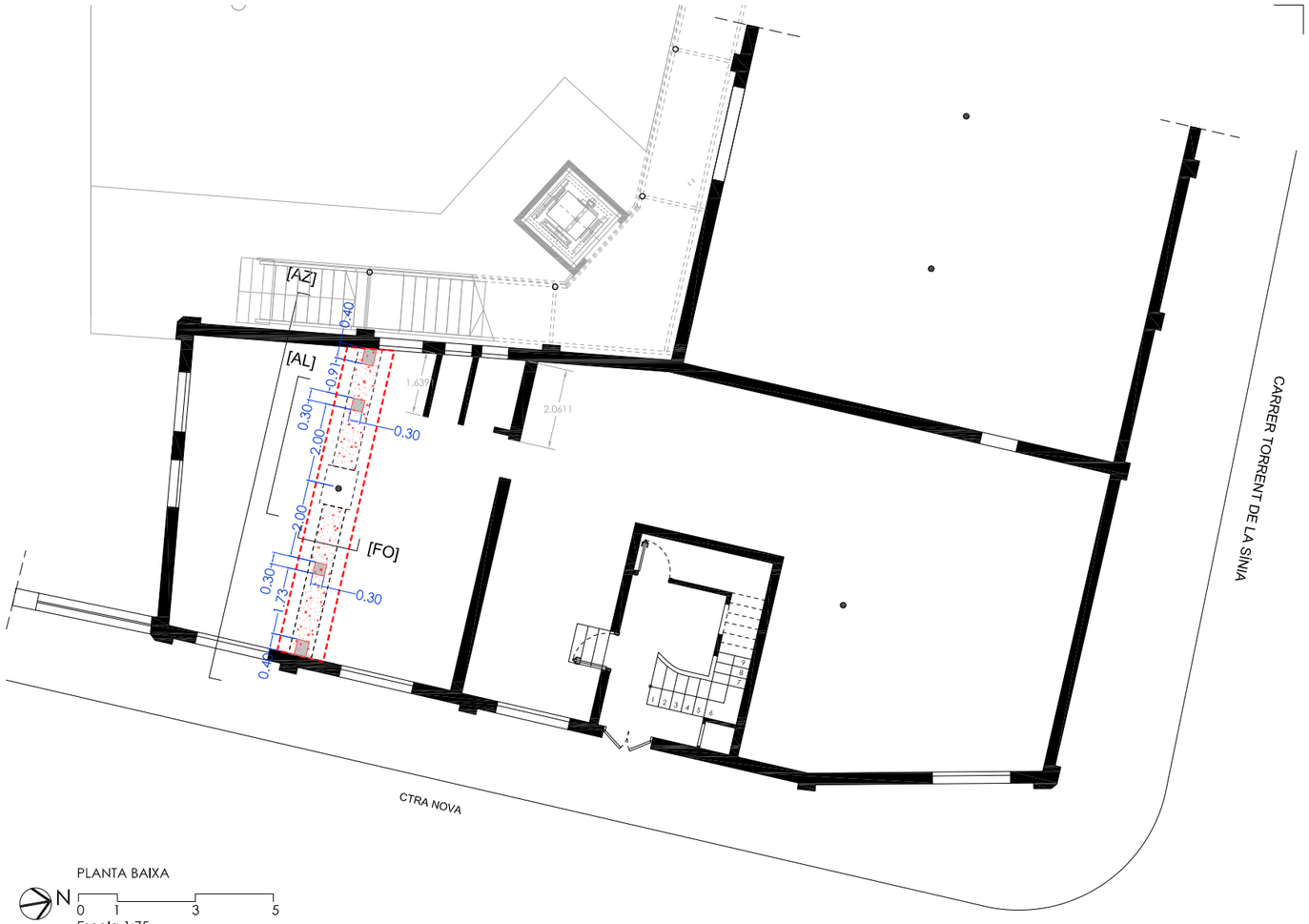

REFORÇ SOSTRE PLANTA BAIXA

[AZ] Alçat reforç jàssera sostre planta baixa

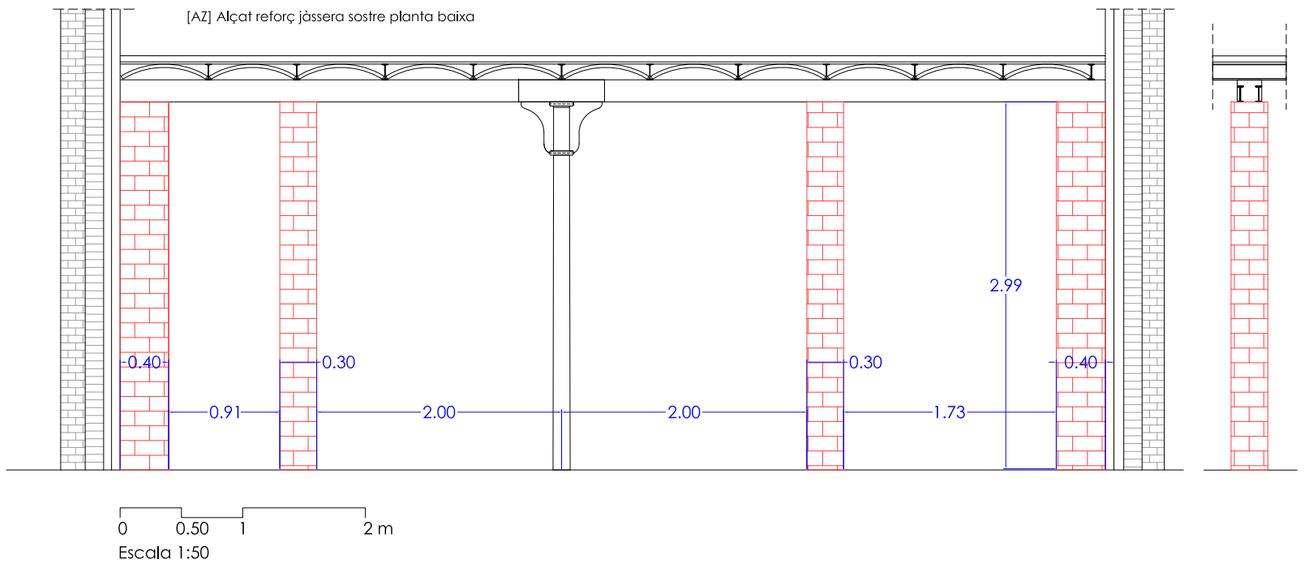

VERTICAL PROXER, S.L.
arquitectura
Ctra. BV-5122, km. 5
08495 Fogars de la Selva (Barcelona)
Tel. 93 764 41 18 info@verticalproxer.com

PETICIONARI:
AJUNTAMENT DE LA GARRIGA
Plaça de l'Església, 2
08530 La Garriga, Barcelona

REDACTOR/s:
JOSEP VILA PAGESPETIT Arq. Col.legiat 59.112-2
J MANEL MOSQUERA CABALLERIA Arq. Col.legiat 61.186-7

DATA: 7/2024
REVISIÓ: REV.0

ESCALA: 1:20/1:30 1:50/1:75

TÍTOL:
PROJECTE BÀSIC-EXECUTIU PER A LA INSTAL·LACIÓ DE LA RÀDIO MUNICIPAL A L'EDIFICI DE CAN LUNA

PLÀNOL:
PROPOSTA
REFORÇ SOSTRE PLANTA BAIXA

ES2

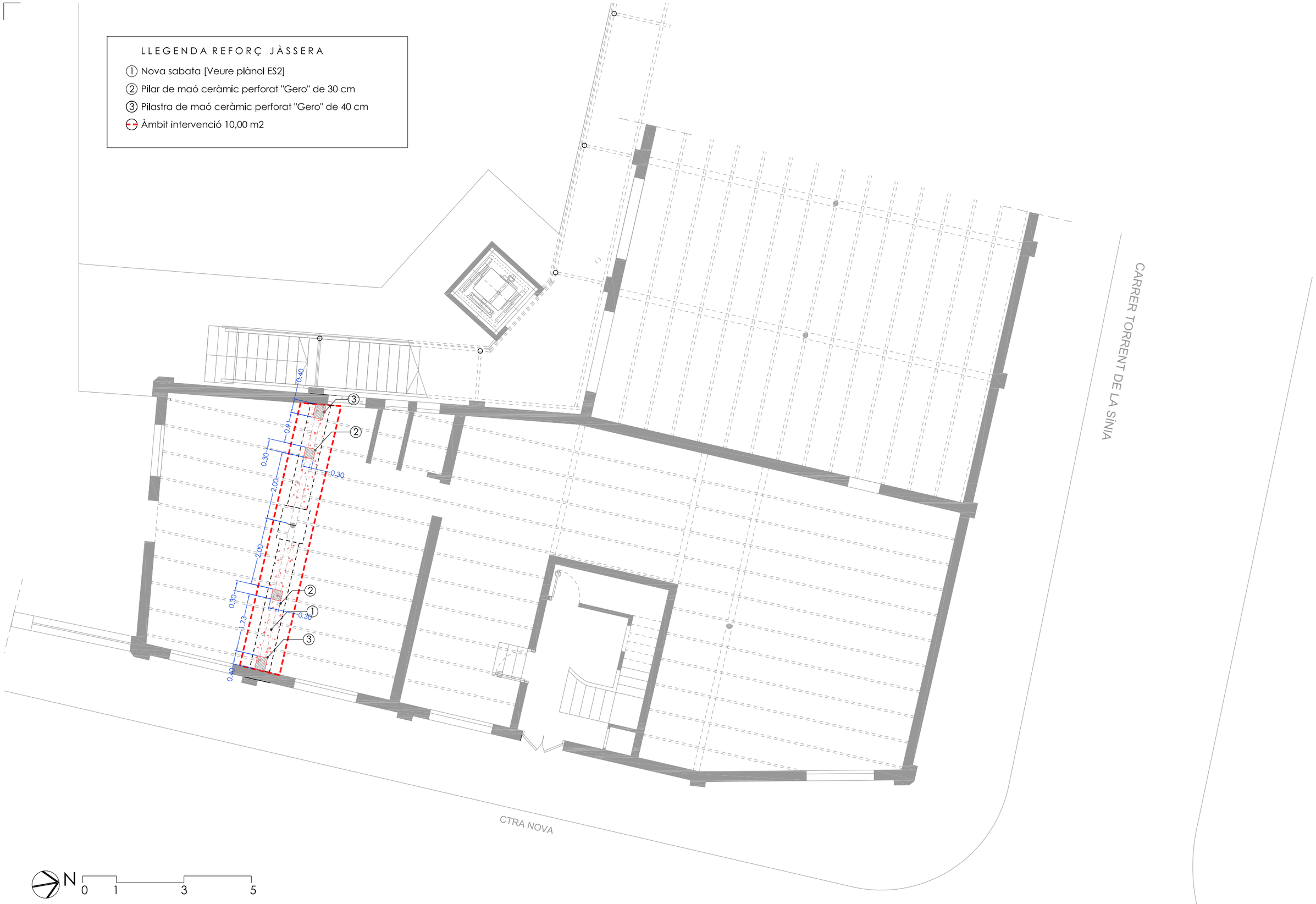

VERTICAL PROXER, S.L.
arquitectura
Ctra. BV-5122, km. 5
08495 Fogars de la Selva (Barcelona)
Tel. 93 764 41 18 info@verticalproxer.com

PETICIONARI:
AJUNTAMENT DE LA GARRIGA
Plaça de l'Església, 2
08530 La Garriga, Barcelona

REDACTOR/s:
JOSEP VILA PAGESPETIT Arq. Col.legiat 59.112-2
J MANEL MOSQUERA CABALLERIA Arq. Col.legiat 61.186-7

DATA: 7/2024
REVISIÓ: REV.0

ESCALA: 1:100

TÍTOL:
PROJECTE BÀSIC-EXECUTIU PER A LA INSTAL·LACIÓ DE LA RÀDIO MUNICIPAL A L'EDIFICI DE CAN LUNA

PLÀNOL:
PROPOSTA
PLANTA BAIXA

PR1

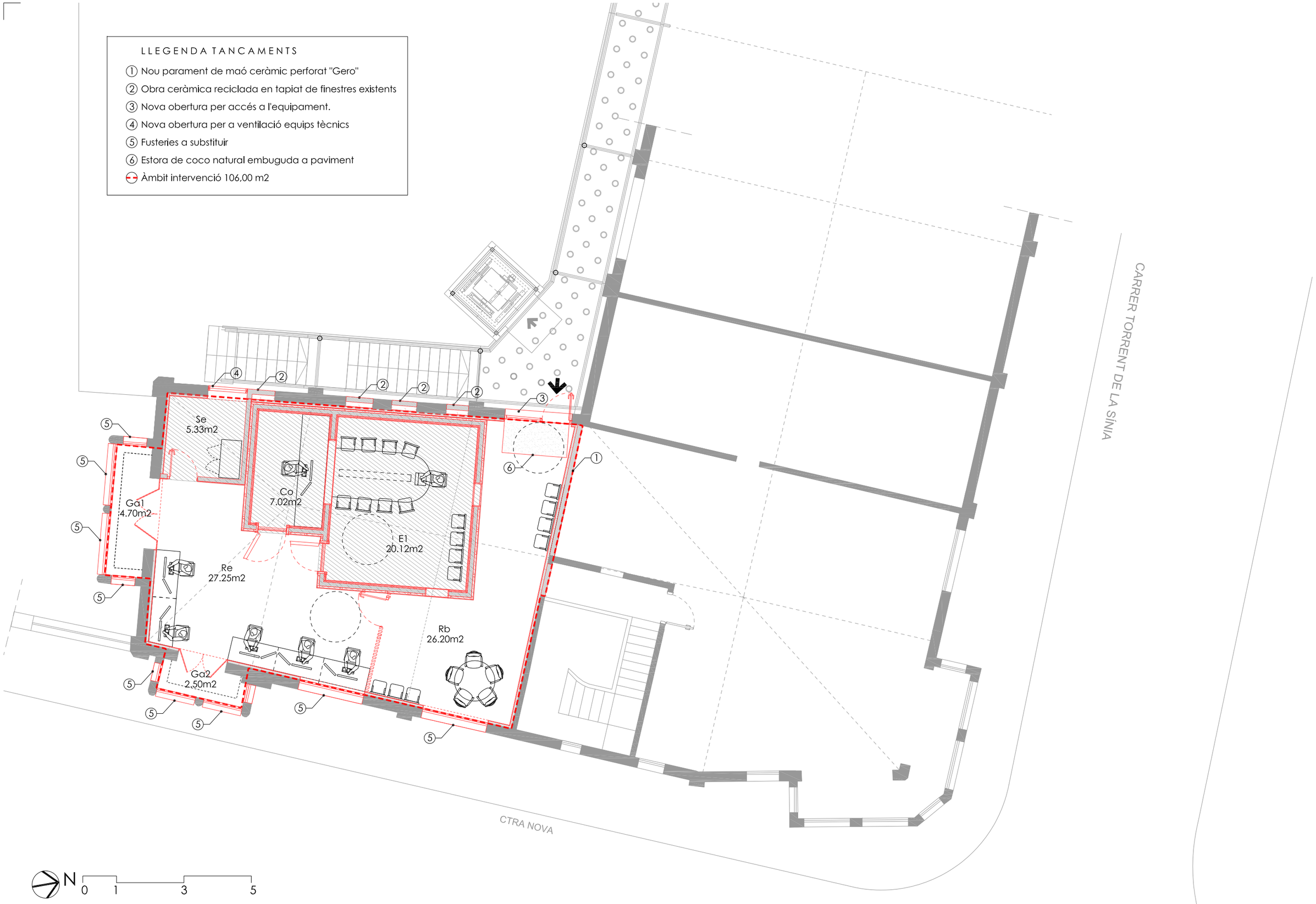

VERTICAL PROXER, S.L.
arquitectura
Ctra. BV-5122, km. 5
08495 Fogars de la Selva (Barcelona)
Tel. 93 764 41 18 info@verticalproxer.com

PETICIONARI:
AJUNTAMENT DE LA GARRIGA
Plaça de l'Església, 2
08530 La Garriga, Barcelona

REDACTOR/s:
JOSEP VILA PAGESPETIT Arq. Col.legiat 59.112-2
J MANEL MOSQUERA CABALLERIA Arq. Col.legiat 61.186-7

DATA: 7/2024
REVISIÓ: REV.0

ESCALA: 1:100

TÍTOL:
PROJECTE BÀSIC-EXECUTIU PER A LA INSTAL·LACIÓ DE LA RÀDIO MUNICIPAL A L'EDIFICI DE CAN LUNA

PLÀNOL:
PROPOSTA
PLANTA PRIMERA

PR2

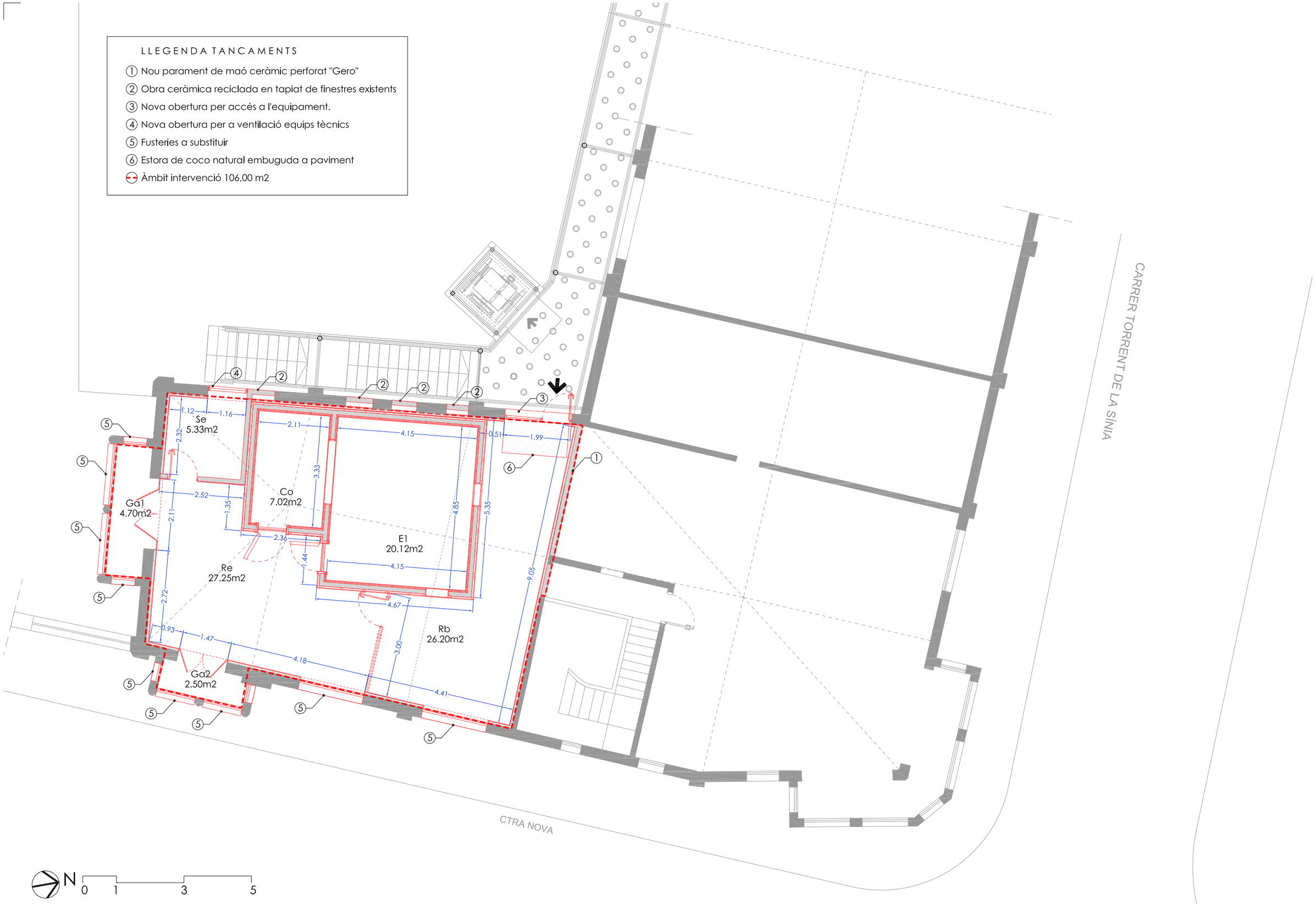

VERTICAL PROXER, S.L.
arquitectura
Ctra. BV-5122, km. 5
08495 Fogars de la Selva (Barcelona)
Tel. 93 764 41 18 info@verticalproxer.com

PETICIONARI:
AJUNTAMENT DE LA GARRIGA
Plaça de l'Església, 2
08530 La Garriga, Barcelona

REDACTOR/s:
JOSEP VILA PAGESPETIT Arq. Col.legiat 59.112-2
J MANEL MOSQUERA CABALLERIA Arq. Col.legiat 61.186-7

DATA: 7/2024
REVISIÓ: REV.0

ESCALA: 1:100

TÍTOL:
PROJECTE BÀSIC-EXECUTIU PER A LA INSTAL·LACIÓ DE LA RÀDIO MUNICIPAL A L'EDIFICI DE CAN LUNA

PLÀNOL:
PROPOSTA
PLANTA PRIMERA ACOTADA

PR3

VERTICAL PROXER, S.L.
arquitectura
Ctra. BV-5122, km. 5
08495 Fogars de la Selva (Barcelona)
Tel. 93 764 41 18 info@verticalproxer.com

PETICIONARI:
AJUNTAMENT DE LA GARRIGA
Plaça de l'Església, 2
08530 La Garriga, Barcelona

REDACTOR/s:
JOSEP VILA PAGESPETIT Arq. Col.legiat 59.112-2
J MANEL MOSQUERA CABALLERIA Arq. Col.legiat 61.186-7

DATA: 7/2024
REVISIÓ: REV.0

ESCALA: 1:100

TÍTOL:
PROJECTE BÀSIC-EXECUTIU PER A LA INSTAL·LACIÓ DE LA RÀDIO MUNICIPAL A L'EDIFICI DE CAN LUNA

PLÀNOL:
PROPOSTA
PLANTA PRIMERA PALETERIA

PR4

LLEGENDA VENTILACIÓ/CLIMA

① Extracció / Impulsió equips de ventilació
Les unitats exteriors dels equips de climatització s'emplaçaran al tester de la Nau C

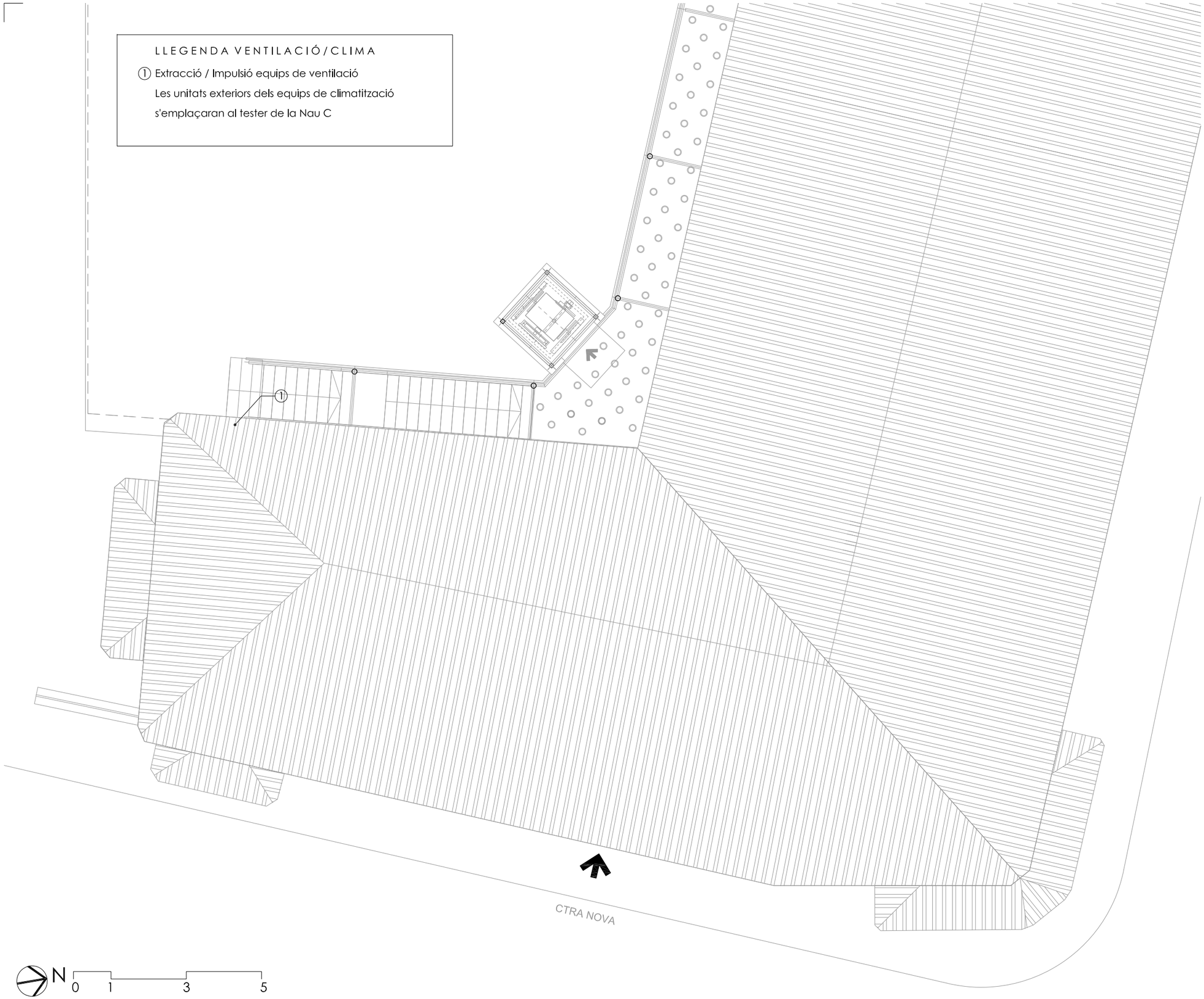

EQUIPS A COBERTA [FAÇANA OEST NAU 5]

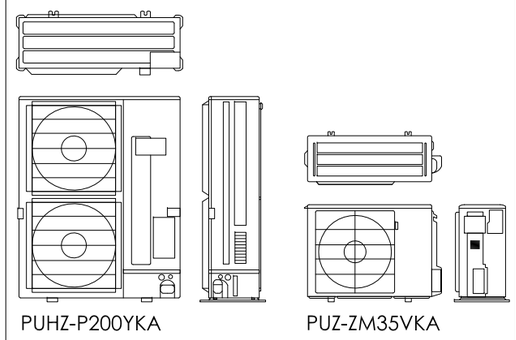

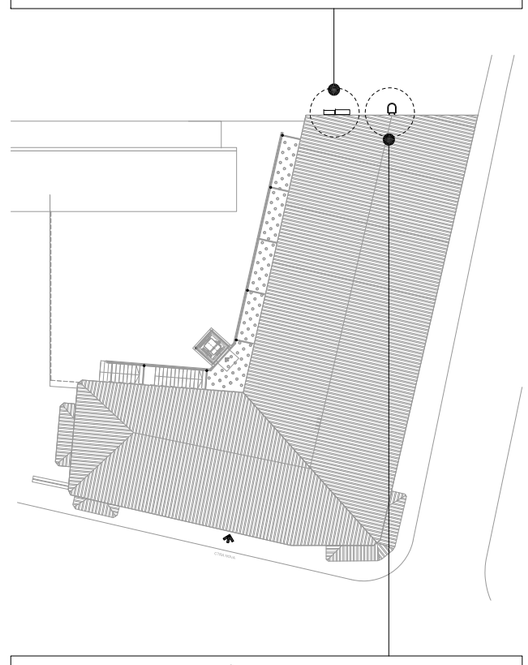

ESCALA FIXA AMB GÀBIA DE SEGURETAT

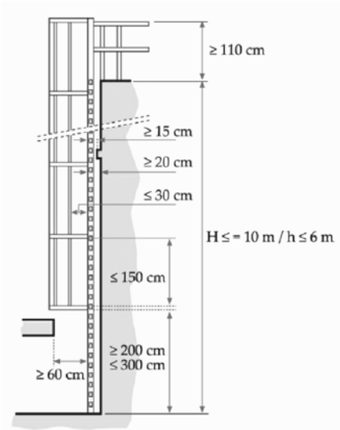

Nota: Haurà de garantir el que s'estableix al Reial Decret 486/1997 i directiva Directiva 89/654/CEE de 30 de noviembre, en el quals s'estableixen les disposicions mínimes de seguretat i salut en els llocs de treball.

VERTICAL PROXER, S.L.
arquitectura
Ctra. BV-5122, km. 5
08495 Fogars de la Selva (Barcelona)
Tel. 93 764 41 18 info@verticalproxer.com

PETICIONARI:
AJUNTAMENT DE LA GARRIGA
Plaça de l'Església, 2
08530 La Garriga, Barcelona

REDACTOR/s:
JOSEP VILA PAGESPETIT Arq. Col.legiat 59.112-2
J MANEL MOSQUERA CABALLERIA Arq. Col.legiat 61.186-7

DATA: 7/2024
REVISIÓ: REV.0

ESCALA: 1:100

TÍTOL:
PROJECTE BÀSIC-EXECUTIU PER A LA INSTAL·LACIÓ DE LA RÀDIO MUNICIPAL A L'EDIFICI DE CAN LUNA

PLÀNOL:
PROPOSTA COBERTA

PR5

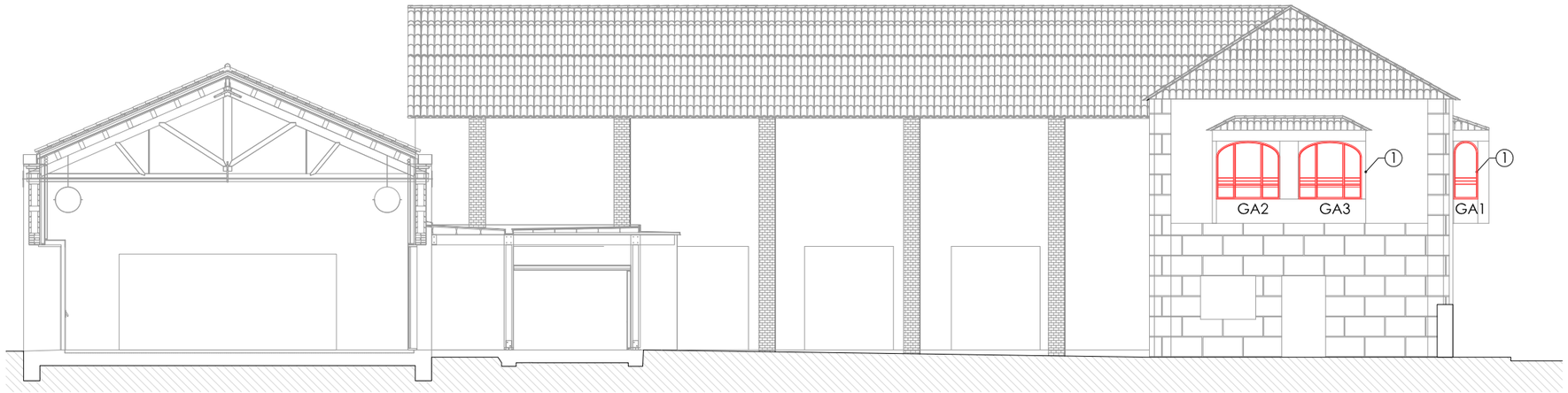

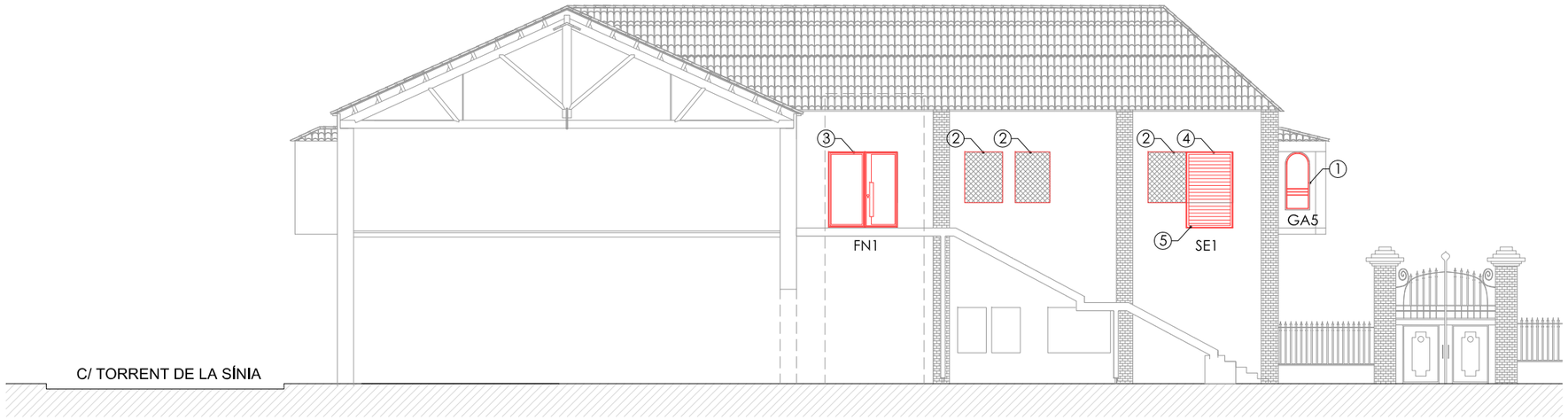

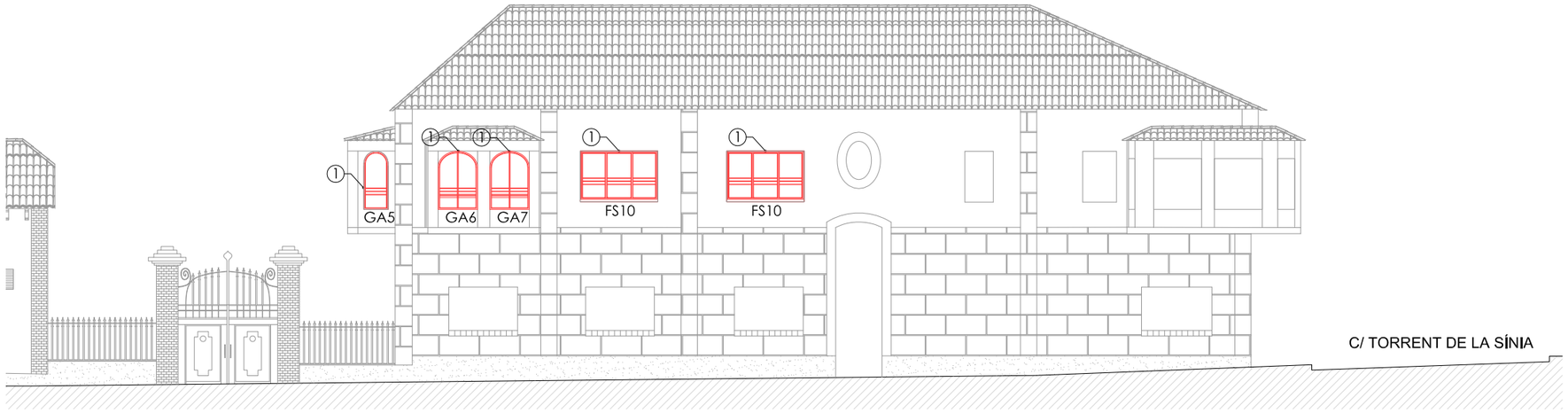

LLEGENDA TANCAMENTS

1. Fusteries a substituir
2. Tapiat de finesres amb obra ceràmica reciclada [5m²].
3. Nova obertura per accés a l'equipament [4m²].
4. Nova obertura per a ventilació equips tècnics.
5. Enderroc àmpit finestra [1m²].

Nota: Per les noves fusteries veure plànol FU1, FU2 i FU3

0 1 2 5

VERTICAL PROXER, S.L.
arquitectura
Ctra. BV-5122, km. 5
08495 Fogars de la Selva (Barcelona)
Tel. 93 764 41 18 info@verticalproxer.com

PETICIONARI:
AJUNTAMENT DE LA GARRIGA
Plaça de l'Església, 2
08530 La Garriga, Barcelona

REDACTOR/s:
JOSEP VILA PAGESPETIT Arq. Col.legiat 59.112-2
J MANEL MOSQUERA CABALLERIA Arq. Col.legiat 61.186-7

DATA: 7/2024
REVISIÓ: REV.0

ESCALA: 1:150

TÍTOL:
PROJECTE BÀSIC-EXECUTIU PER A LA INSTAL·LACIÓ DE LA RÀDIO MUNICIPAL A L'EDIFICI DE CAN LUNA

PLÀNOL:
PROPOSTA
TANCAMENTS A FAÇANES

PR6

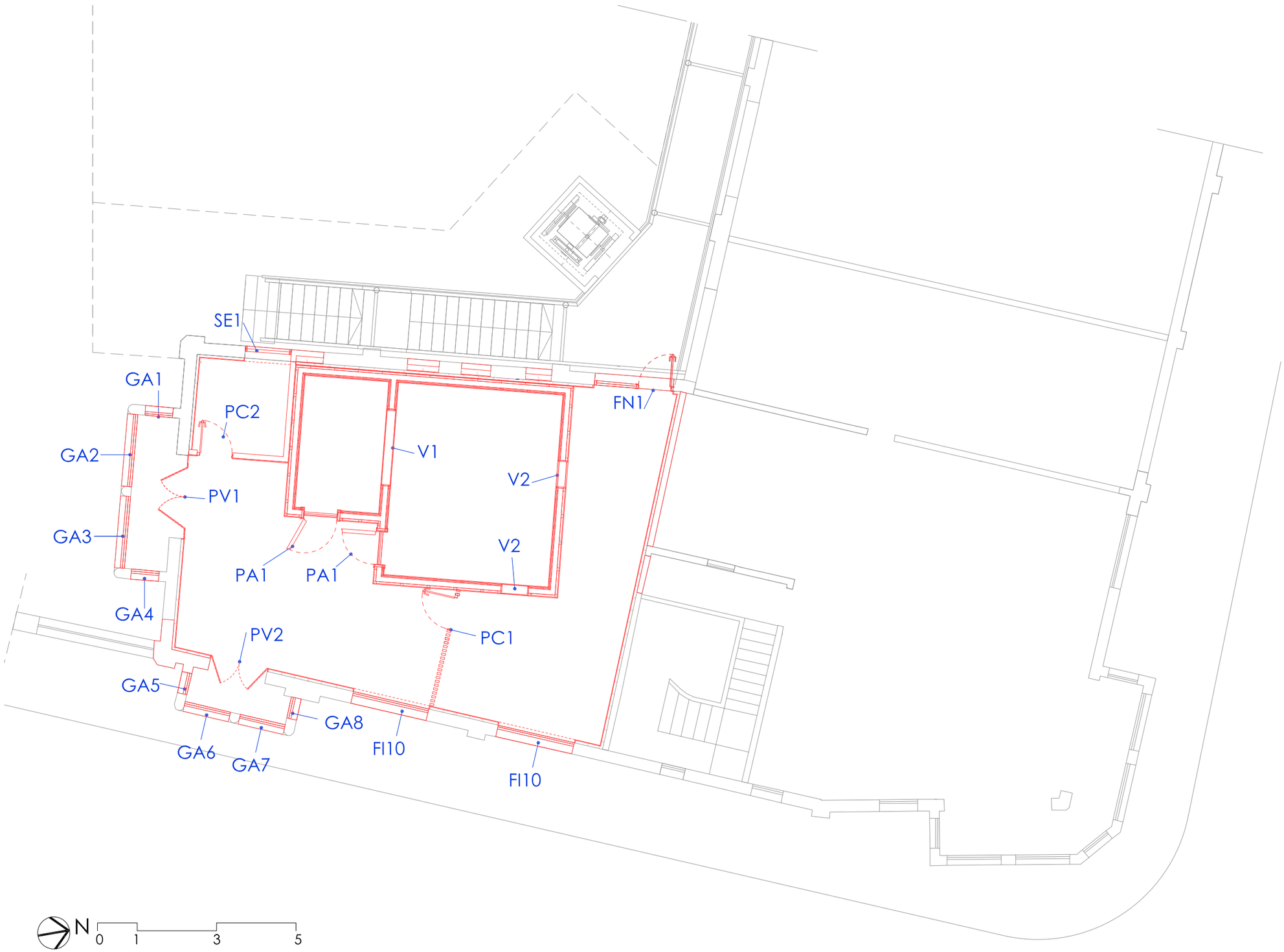

VERTICAL PROXER, S.L.
arquitectura
Ctra. BV-5122, km. 5
08495 Fogars de la Selva (Barcelona)
Tel. 93 764 41 18 info@verticalproxer.com

PETICIONARI:
AJUNTAMENT DE LA GARRIGA
Plaça de l'Església, 2
08530 La Garriga, Barcelona

REDACTOR/s:
JOSEP VILA PAGESPETIT Arq. Col.legiat 59.112-2
J MANEL MOSQUERA CABALLERIA Arq. Col.legiat 61.186-7

DATA: 7/2024
REVISIÓ: REV4

ESCALA: S/E

TÍTOL:
PROJECTE BÀSIC-EXECUTIU PER A LA INSTAL·LACIÓ DE LA RÀDIO MUNICIPAL A L'EDIFICI DE CAN LUNA

PLÀNOL:
FUSTERIA
LOCALITZACIÓ

FU1

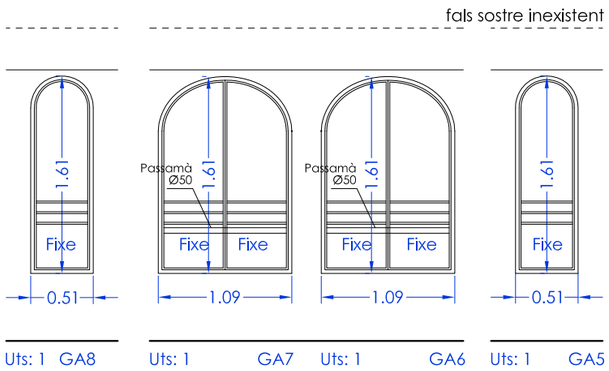

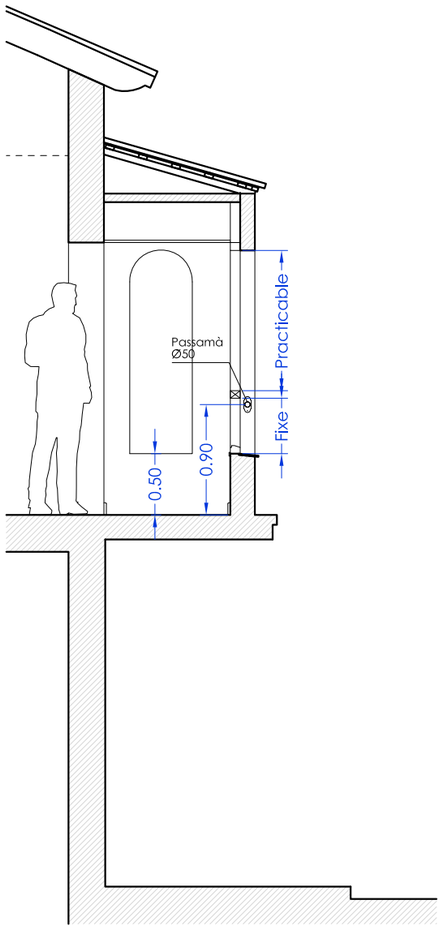

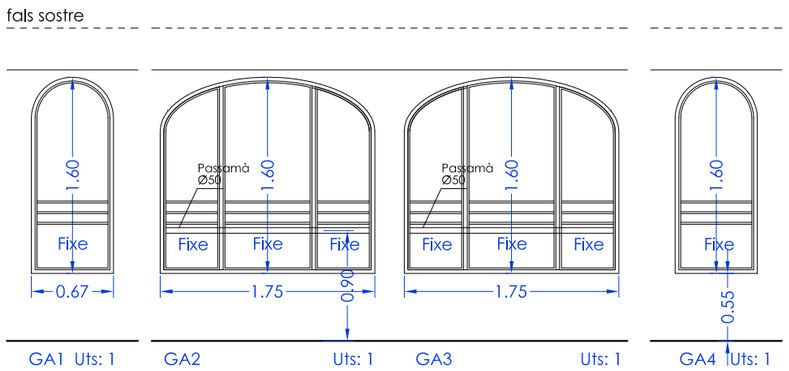

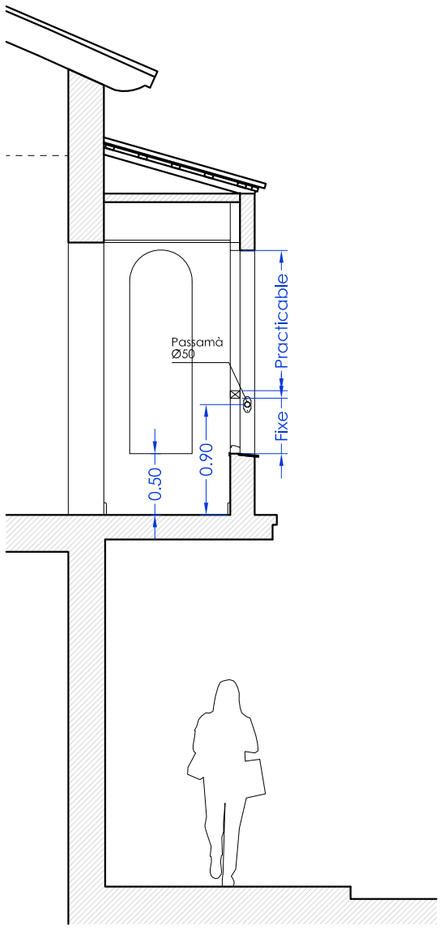

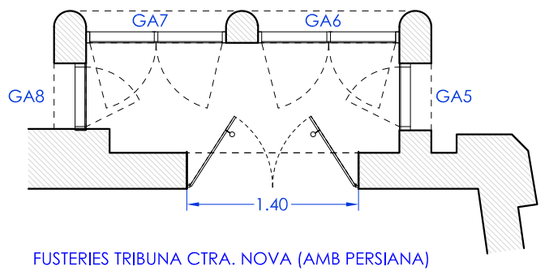

FUSTERIES TRIBUNA CTRA. NOVA (AMB PERSIANA)

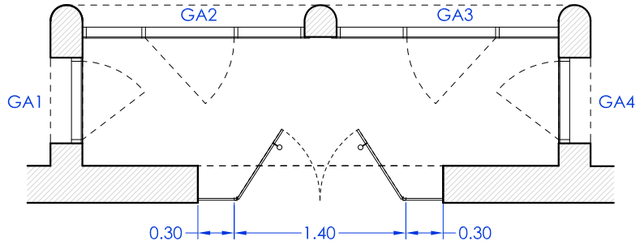

FUSTERIES TRIBUNA PATI INTERIOR (AMB PERSIANA)

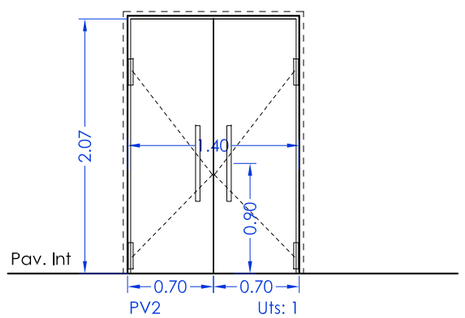

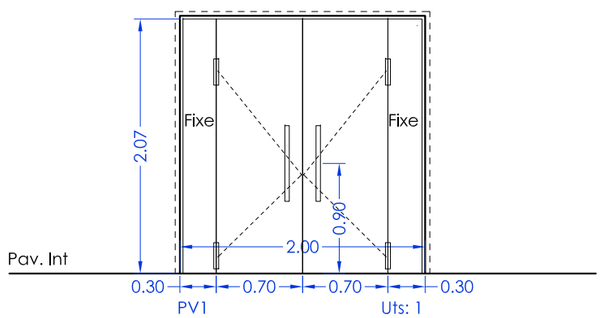

VERTICAL PROXER, S.L.
arquitectura
Ctra. BV-5122, km. 5
08495 Fogars de la Selva (Barcelona)
Tel. 93 764 41 18 info@verticalproxer.com

PETICIONARI:
AJUNTAMENT DE LA GARRIGA
Plaça de l'Església, 2
08530 La Garriga, Barcelona

REDACTOR/s:
JOSEP VILA PAGESPETIT Arq. Col.legiat 59.112-2
J MANEL MOSQUERA CABALLERIA Arq. Col.legiat 61.186-7

DATA: 7/2024
REVISIÓ: REV0

ESCALA: 1:40

TÍTOL:
PROJECTE BÀSIC-EXECUTIU PER A LA INSTAL·LACIÓ DE LA RÀDIO MUNICIPAL A L'EDIFICI DE CAN LUNA

PLÀNOL:
FUSTERIA GALERIES

FU2

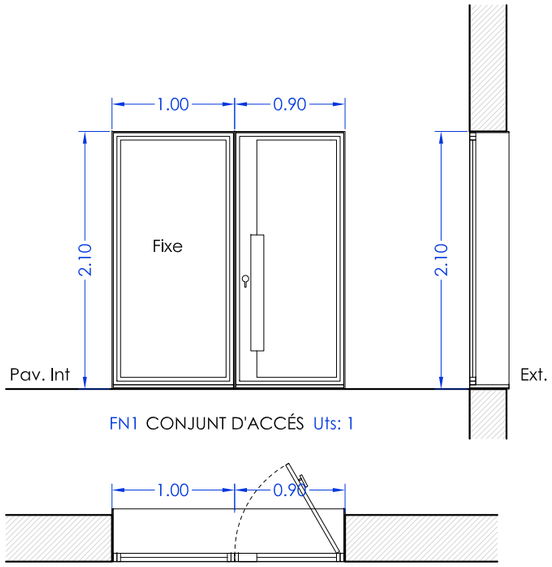

FN1 CONJUNT D'ACCÉS Uts: 1

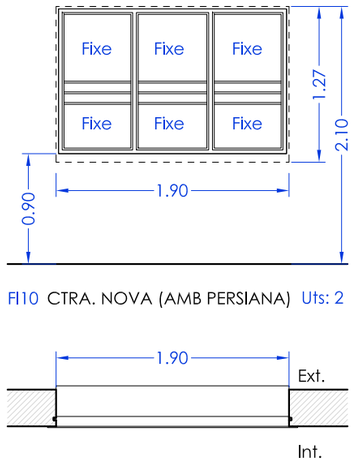

FI10 CTRA. NOVA (AMB PERSIANA) Uts: 2

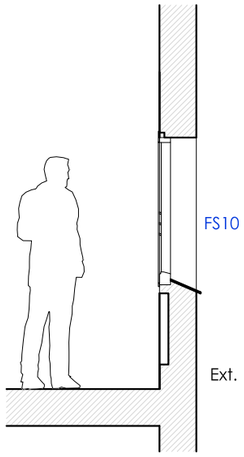

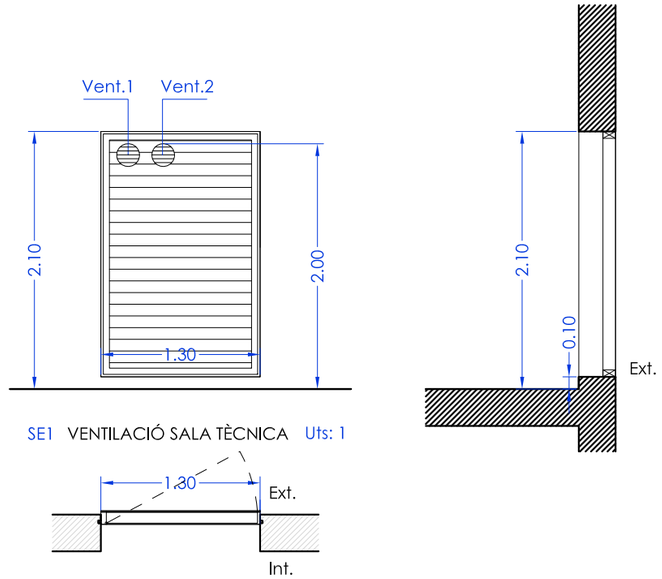

SE1 VENTILACIÓ SALA TÈCNICA Uts: 1

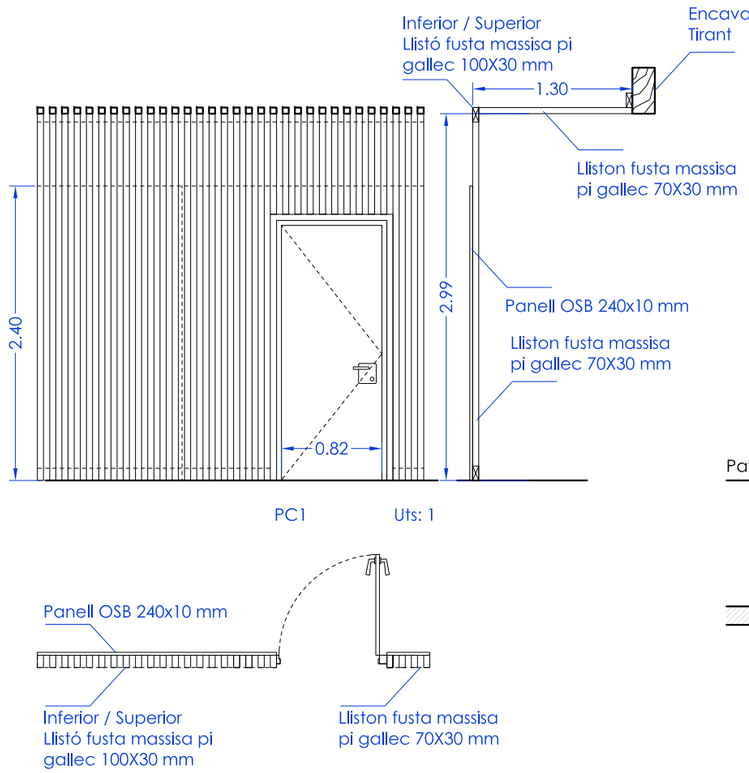

PC1 Uts: 1

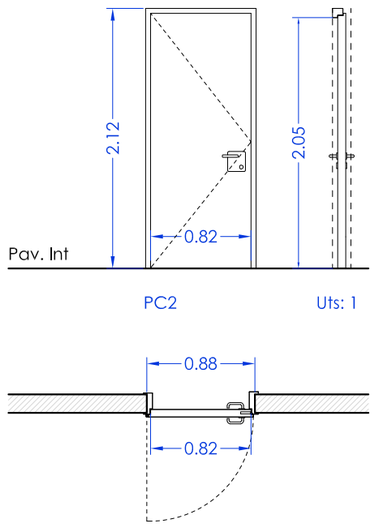

PC2 Uts: 1

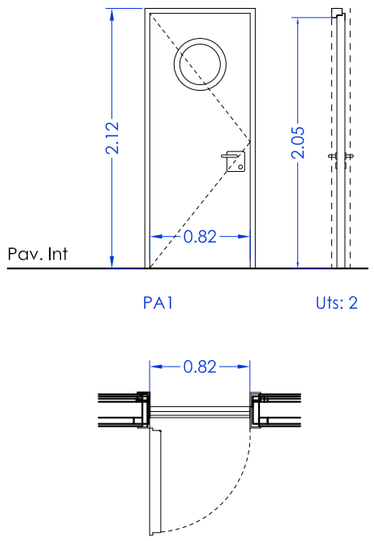

PA1 Uts: 2

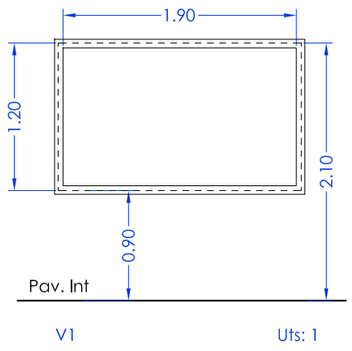

V1 Uts: 1

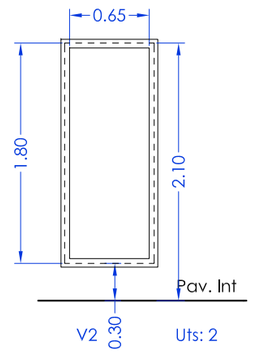

V2 Uts: 2

VERTICAL PROXER, S.L.
arquitectura
Ctra. BV-5122, km. 5
08495 Fogars de la Selva (Barcelona)
Tel. 93 764 41 18 info@verticalproxer.com

PETICIONARI:
AJUNTAMENT DE LA GARRIGA
Plaça de l'Església, 2
08530 La Garriga, Barcelona

REDACTOR/s:
JOSEP VILA PAGESPETIT Arq. Col.legiat 59.112-2
J MANEL MOSQUERA CABALLERIA Arq. Col.legiat 61.186-7

DATA: 7/2024
REVISIÓ: REV0

ESCALA: 1:40

TÍTOL:
PROJECTE BÀSIC-EXECUTIU PER A LA INSTAL·LACIÓ DE LA RÀDIO MUNICIPAL A L'EDIFICI DE CAN LUNA

PLÀNOL:
FUSTERIA
PORTES I FINESTRES

FU3

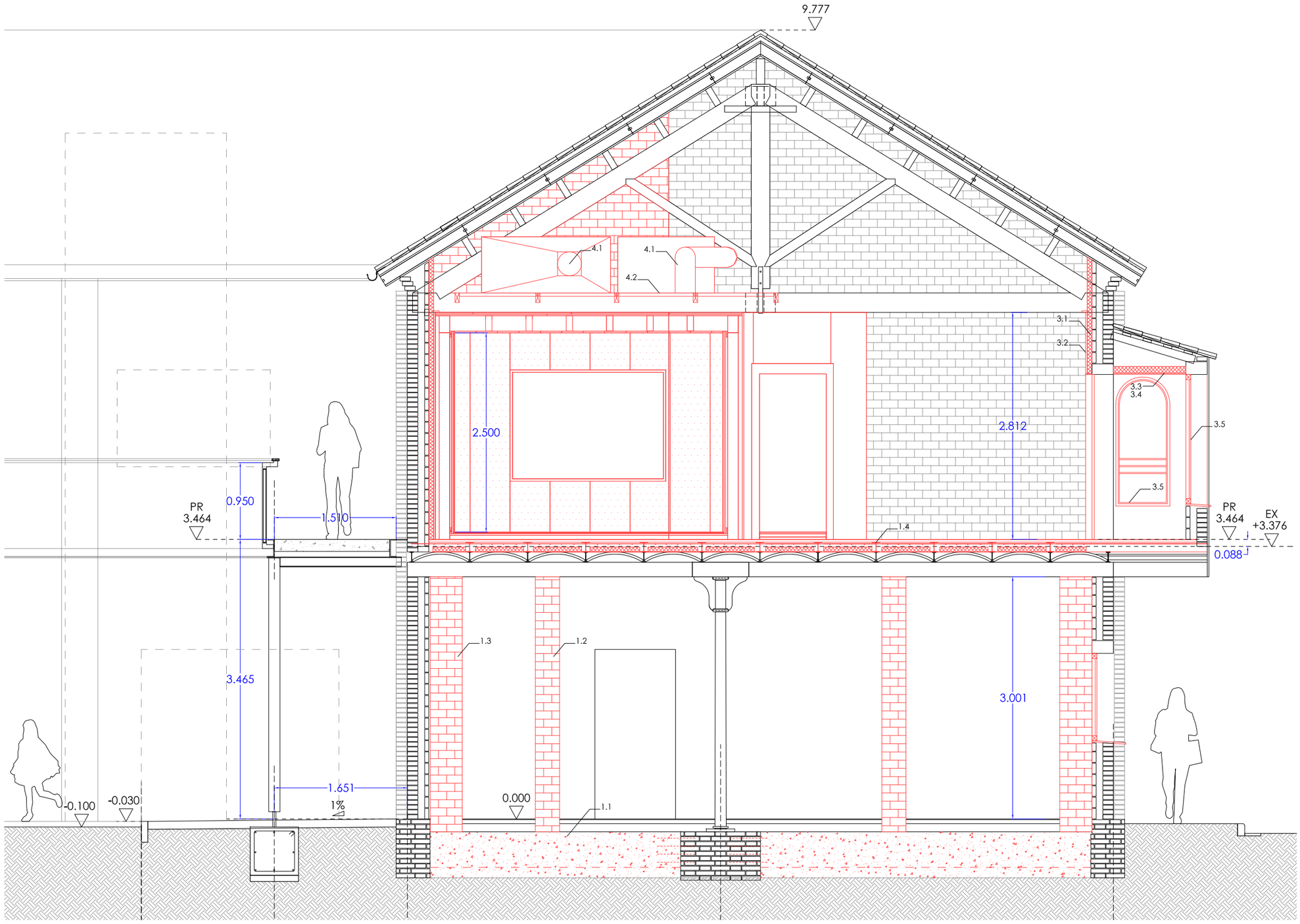

LLEGENDA SECCIÓ TRANSVERSAL

REFORÇ SOSTRE PLANTA BAIXA

1.1 Fonament corregut 60X60 cm armat amb 3Ø12 mm superior/inferior i 2Ø10 mm central i estrep de Ø8 mm cada 20 cm. Veure detall plànols estructura ES2.

1.2 Pilar de maó ceràmic Perforat "Gero" en formació de reforç estructural.

1.3 Pilastra de maó ceràmic Perforat "Gero" en formació de reforç estructural.

1.4 Reforç de sostre existent amb bigueta HEB120. Veure detall plànols estructura ES1.

MILLORA ACÚSTICA-AÏLLAMENT

3.1 Projectat de parament vertical interior fins a sostre inclinat amb escuma de poliuretà.

3.2 Trasdossat amb placa de guix laminat tipus pladur.

3.3 Aïllament acústic format per panell semirígid de llana de roca de 40 mm d'espessor.

3.4 Formació de sostre amb placa de guix laminat tipus pladur.

3.5 Substitució i/o noves fusteries existents. Veude detall plànol FU2 i FU3.

3.6 Estora de coco natural embuguda a paviment.

CLIMATITZADORES

4.1 Equips de climatització i ventilació emplaçats damunt d'estudi i control fixats a subestructura metàl.lica.

4.2 Subestructura metàl.lica formada per ferfils 70x70mm d'acer galvanitzat fixada mecànicament a la banda superior del tirant de les encavallades.

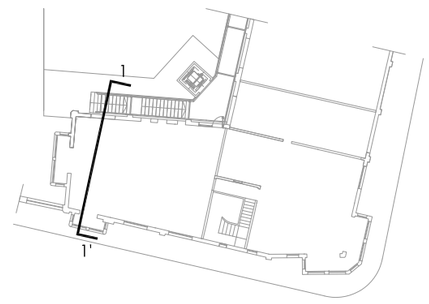

Obra nova

0 0.50 1 2 m

Escala 1:50

VERTICAL PROXER, S.L.
arquitectura
Ctra. BV-5122, km. 5
08495 Fogars de la Selva (Barcelona)
Tel. 93 764 41 18 info@verticalproxer.com

PETICIONARI:
AJUNTAMENT DE LA GARRIGA
Plaça de l'Església, 2
08530 La Garriga, Barcelona

REDACTOR/s:
JOSEP VILA PAGESPETIT Arq. Col.legiat 59.112-2
J MANEL MOSQUERA CABALLERIA Arq. Col.legiat 61.186-7

DATA: 9/2024
REVISIÓ: REV.1

ESCALA: 1:20/1:30 1:50/1:75

TÍTOL:
PROJECTE BÀSIC-EXECUTIU PER A LA INSTAL·LACIÓ DE LA RÀDIO MUNICIPAL A L'EDIFICI DE CAN LUNA

PLÀNOL:
PROPOSTA
SECCIÓ TRANSVERSAL 1

DT1

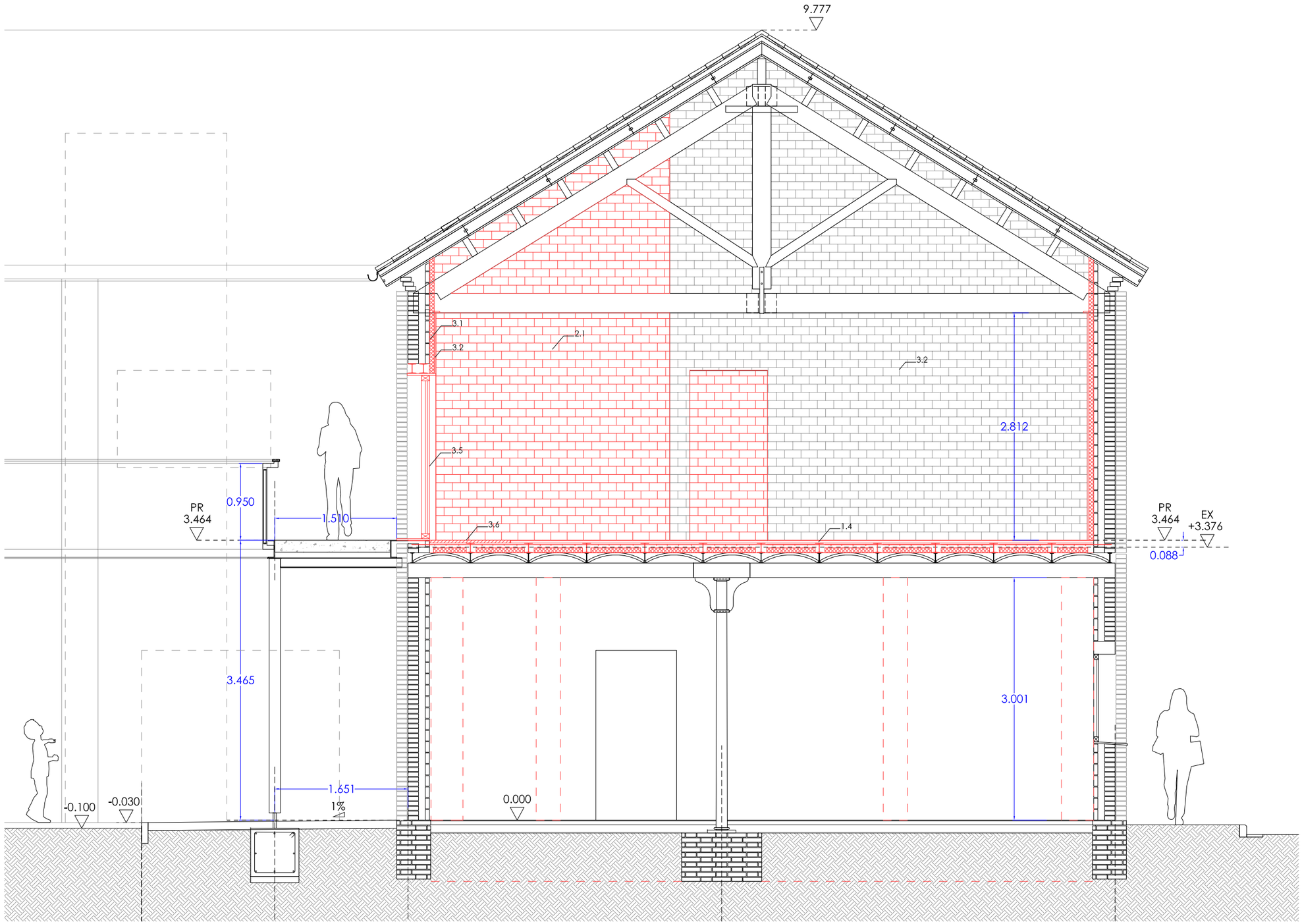

LLEGENDA SECCIÓ TRANSVERSAL

REFORÇ SOSTRE PLANTA BAIXA

1.1 Fonament corregut 60X60 cm armat amb 3Ø12 mm superior/inferior i 2Ø10 mm central i estrep de Ø8 mm cada 20 cm. Veure detall plànols estructura ES2.

1.2 Pilar de maó ceràmic Perforat "Gero" en formació de reforç estructural.

1.3 Pilastra de maó ceràmic Perforat "Gero" en formació de reforç estructural.

1.4 Reforç de sostre existent amb bigueta HEB120. Veure detall plànols estructura ES1.

MILLORA ACÚSTICA-AÏLLAMENT

3.1 Projectat de parament vertical interior fins a sostre inclinat amb escuma de poliuretà.

3.2 Trasdossat amb placa de guix laminat tipus pladur.

3.3 Aïllament acústic format per panell semirígid de llana de roca de 40 mm d'espessor.

3.4 Formació de sostre amb placa de guix laminat tipus pladur.

3.5 Substitució i/o noves fusteries existents. Veude detall plànol FU2 i FU3.

3.6 Estora de coco natural embuguda a paviment.

CLIMATITZADORES

4.1 Equips de climatització i ventilació emplaçats damunt d'estudi i control fixats a subestructura metàl.lica.

4.2 Subestructura metàl.lica formada per ferfils 70x70mm d'acer galvanitzat fixada mecànicament a la banda superior del tirant de les encavallades.

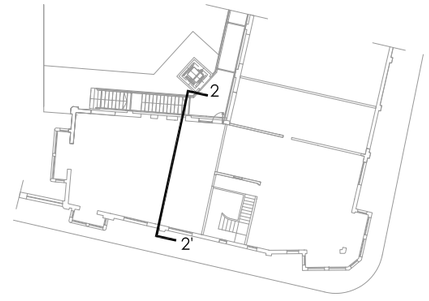

Obra nova

0 0.50 1 2 m

Escala 1:50

VERTICAL PROXER, S.L.
arquitectura
Ctra. BV-5122, km. 5
08495 Fogars de la Selva (Barcelona)
Tel. 93 764 41 18 info@verticalproxer.com

PETICIONARI:
AJUNTAMENT DE LA GARRIGA
Plaça de l'Església, 2
08530 La Garriga, Barcelona

REDACTOR/s:
JOSEP VILA PAGESPETIT Arq. Col.legiat 59.112-2
J MANEL MOSQUERA CABALLERIA Arq. Col.legiat 61.186-7

DATA: 7/2024
REVISIÓ: REV.0

ESCALA: 1:20/1:30 1:50/1:75

TÍTOL:
PROJECTE BÀSIC-EXECUTIU PER A LA INSTAL·LACIÓ DE LA RÀDIO MUNICIPAL A L'EDIFICI DE CAN LUNA

PLÀNOL:
PROPOSTA
SECCIÓ TRANSVERSAL 2

DT2

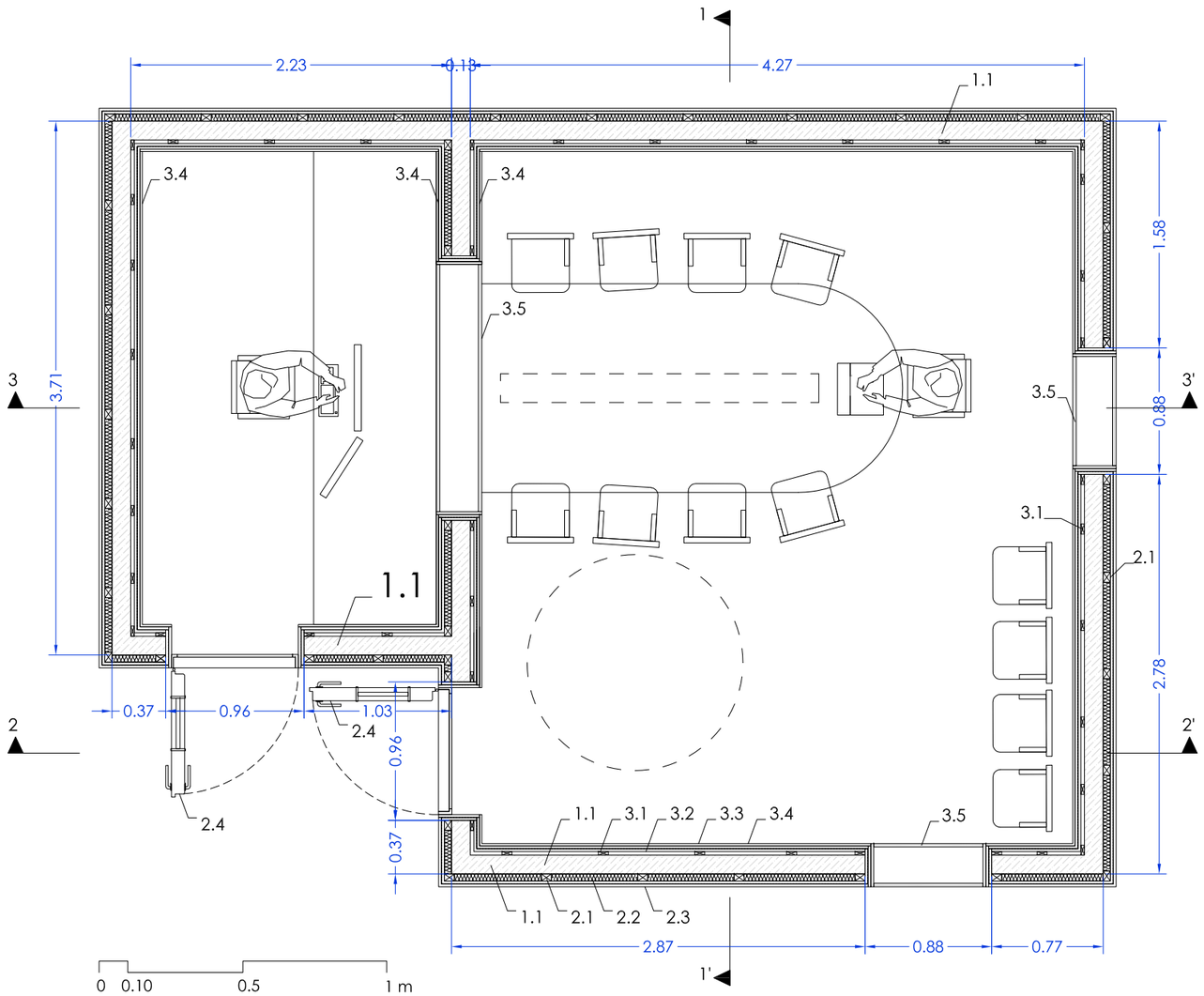

Escala 1:40

LLEGENDA ESTUDI + CONTROL

ESTRUCTURA PORTANT

1.1 "Gero" de formigó acústic 270x130x90 mm de 56dB. [56 m²]
1.2 Tauló de fusta massisa de pi gallec de 210x130 mm en formació de cèrcol perimetral [0.74 m³]
1.3 Tauló de fusta massisa de pi gallec de dimensions 210x80 mm [0.72 m³]
1.4 Llinda formada per "Gero" de formigó acústic armada.

PELL EXTERIOR

2.1 Muntant de fusta de pi gallec 70x50mm.
2.2 Panell semirígid de llana de roca de 40 mm d'espessor, revestit per una de les seves cares amb un vel mineral negre.
2.3 Tauler estructural OSB d'encenalls orientats de fusta, per a ús en ambient humit, classe OSB/3, de 19 mm d'espessor.
2.4 Porta acústica de xapa farcida de material fonoabsorvent i amb triple rivet perimetral, amb una fulla batent de 90 cm d'amplària, 200 cm d'alçària, 91 mm de gruix i aillament acústic de 54 dB(A), amb maneta de tanca a pressió p/lleva i vidre de diàmetre 30cm incorporat a la fulla.

PELL INTERIOR

3.1 Muntant de fusta de pi gallec 70x30mm.
3.2 Panell semirígid de llana de roca de 30 mm d'espessor, revestit per una de les seves cares amb un vel mineral negre.
3.3 Revestiment mural amb tauler de fibres de fusta i resines sintètiques de densitat mitja (MDF), hidròfug, sense recobriment, de 19 mm d'espessor.
3.4 Revestiment panell acústic modular de 19 mm d'espessor.
3.5 Vidre acústic de gruix amb un vidre 6+6 acústic i un laminat 8+8 per l'altre costat, col·locats lleugerament inclinats sobre la vertical i junta elàstic de neoprè, per a un aïllament acústic Rw = 53 dB(A), tot el conjunt col·locat sobrer làmina acústica d'Acustica Integral o equivalent fixada sobre estrucura bastiments de fusta de parets divisòries acústiques.

SOSTRE

4.1 Revestiment mural amb 2 taulels capicolats de fibres de fusta i resines sintètiques de densitat mitja (MDF), hidròfug, sense recobriment, de 19 mm d'espessor.
4.2 Fals sostre registrable suspès de panells perforats autoportants, de MDF amb una làmina de melamina amb recobriment ignífug en la cara vista, de 600x600 mm i 12 mm de gruix, suspesos del sostre mitjançant perfileria metàl·lica vista fixatda al sostre mitjançant varetes i penjants.

PAVIMENT

5.1 50mm de cautxú reciclat premsat.
5.2 Revestiment mural amb taulell de fibres de fusta i resines sintètiques de densitat mitja (MDF), hidròfug, sense recobriment, de 19 mm d'espessor.
5.3 làmina sintètica insonorizant autoadhesiva, de base polimèrica d'alta densitat, sense asfalt.
5.4 Paviment de linòleum, de 2,5 mm d'espessor, amb tractament antiestàtic, amb reducció del soroll d'impactes 6 dB.

VPx arquitectura
VERTICAL PROXER, S.L.
arquitectura
Ctra. BV-5122, km. 5
08495 Fogars de la Selva (Barcelona)
Tel. 93 764 41 18 info@verticalproxer.com

PETICIONARI:
AJUNTAMENT DE LA GARRIGA
Plaça de l'Església, 2
08530 La Garriga, Barcelona

REDACTOR/s:
JOSEP VILA PAGESPETIT Arq. Col.legiat 59.112-2
J MANEL MOSQUERA CABALLERIA Arq. Col.legiat 61.186-7

DATA: 7/2024
REVISIÓ: REV0
ESCALA: 1:40

TÍTOL:
PROJECTE BÀSIC-EXECUTIU PER A LA INSTAL·LACIÓ DE LA RÀDIO MUNICIPAL A L'EDIFICI DE CAN LUNA

PLÀNOL:
DETALLS
ESTUDI i CONTROL PLANTA

DT3

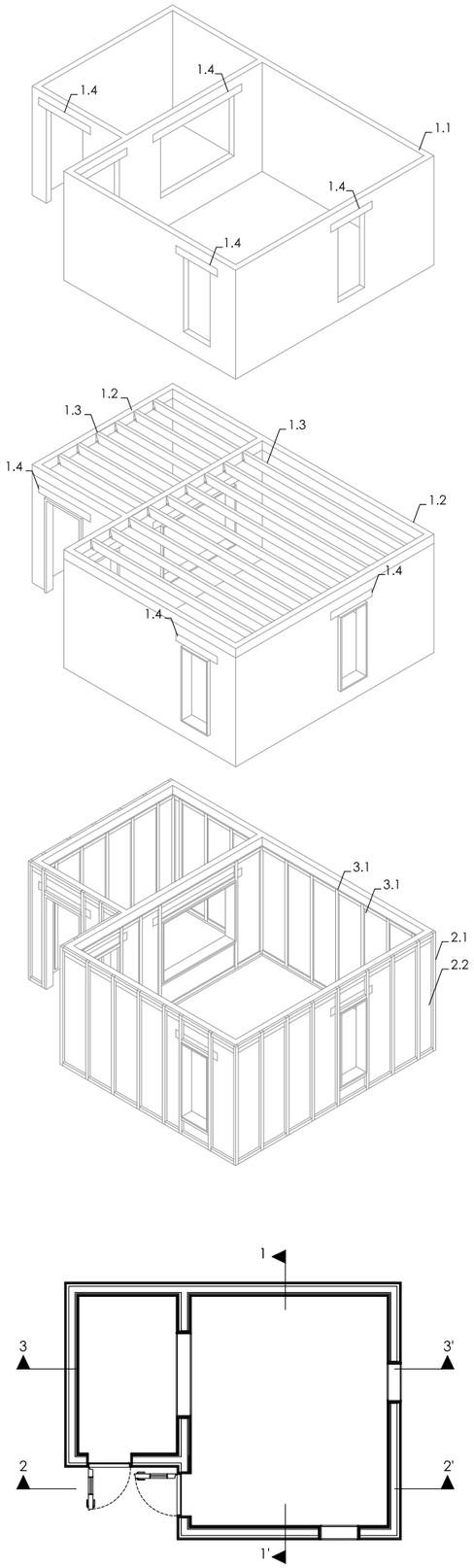

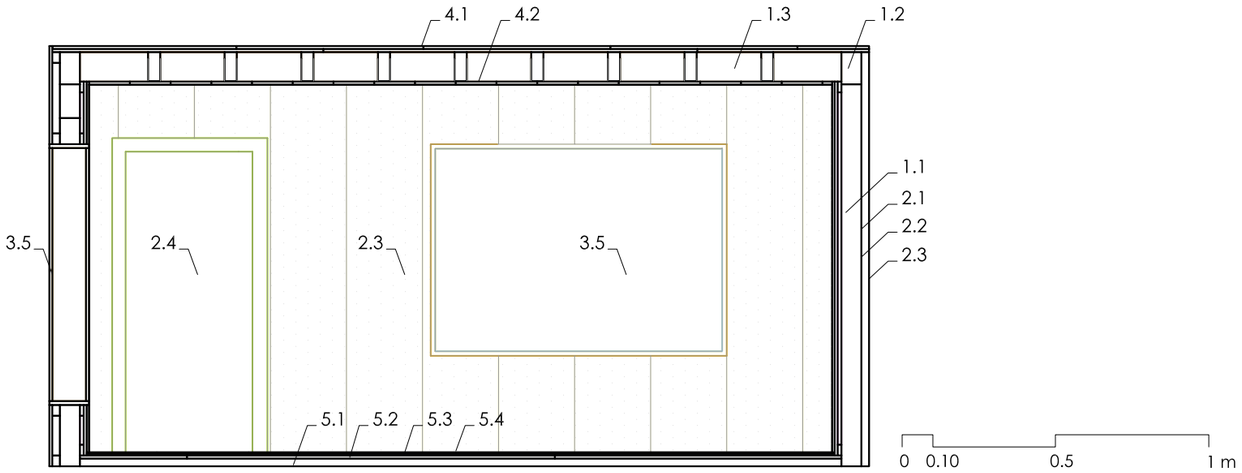

Escala 1:40 SECCIÓ 1-1'

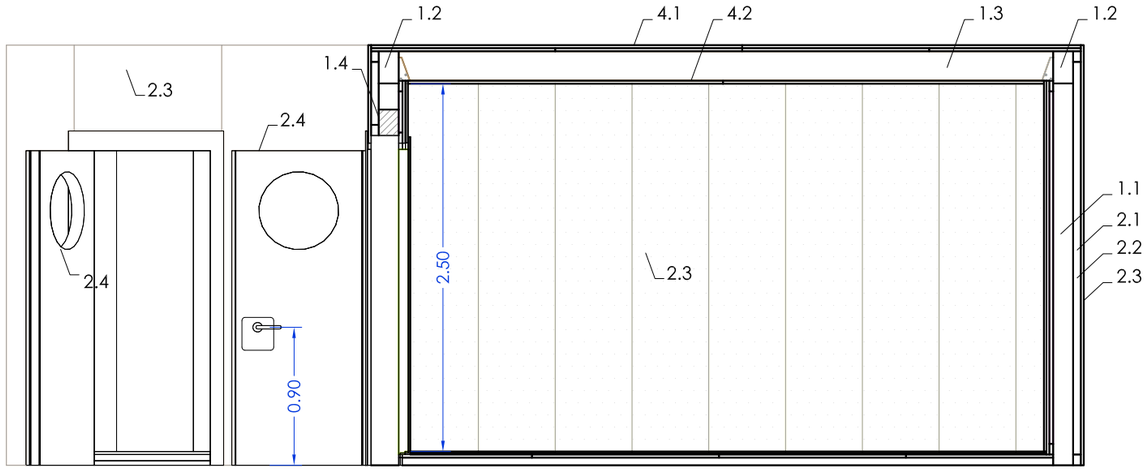

Escala 1:40 SECCIÓ 2-2'

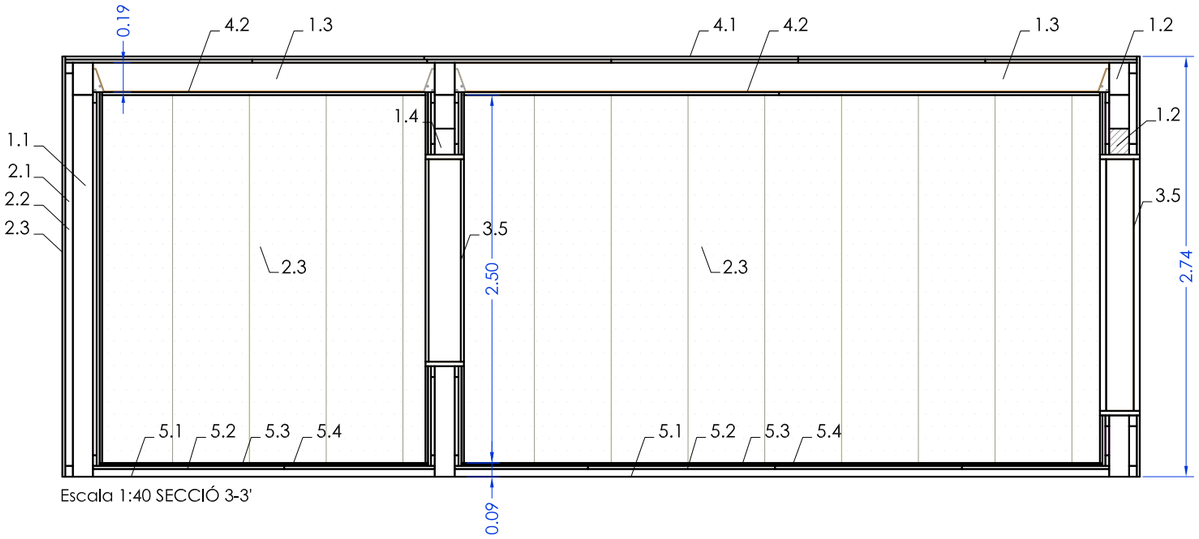

Escala 1:40 SECCIÓ 3-3'

LLEGENDA ESTUDI + CONTROL

ESTRUCTURA PORTANT

1.1 "Gero" de formigó acústic 270x130x90 mm de 56dB. [56 m²]
1.2 Tauló de fusta massisa de pi gallec de 210x130 mm en formació de cèrcol perimetral [0.74 m³]
1.3 Tauló de fusta massisa de pi gallec de dimensions 210x80 mm [0.72 m³]
1.4 Llinda formada per "Gero" de formigó acústic armada.

PELL EXTERIOR

2.1 Muntant de fusta de pi gallec 70x50mm.
2.2 Panell semirígid de llana de roca de 40 mm d'espessor, revestit per una de les seves cares amb un vel mineral negre.
2.3 Tauler estructural OSB d'encenalls orientats de fusta, per a ús en ambient humit, classe OSB/3, de 19 mm d'espessor.
2.4 Porta acústica de xapa farcida de material fonoabsorvent i amb triple rivet perimetral, amb una fulla batent de 90 cm d'amplària, 200 cm d'alçària, 91 mm de gruix i aïllament acústic de 54 dB(A), amb maneta de tanca a pressió p/lleva i vidre de diàmetre 30cm incorporat a la fulla.

PELL INTERIOR

3.1 Muntant de fusta de pi gallec 70x30mm.
3.2 Panell semirígid de llana de roca de 30 mm d'espessor, revestit per una de les seves cares amb un vel mineral negre.
3.3 Revestiment mural amb tauler de fibres de fusta i resines sintètiques de densitat mitja (MDF), hidròfug, sense recobriment, de 19 mm d'espessor.
3.4 Revestiment panell acústic modular de 19 mm d'espessor.
3.5 Vidre acústic de gruix amb un vidre 6+6 acústic i un laminat 8+8 per l'altre costat, col·locats lleugerament inclinats sobre la vertical i junta elàstic de neoprè, per a un aïllament acústic Rw = 53 dB(A), tot el conjunt col·locat sobrer làmina acústica d'Acustica Integral o equivalent fixada sobre estrucura bastiments de fusta de parets divisòries acústiques.

SOSTRE

4.1 Revestiment mural amb 2 taulels capicolats de fibres de fusta i resines sintètiques de densitat mitja (MDF), hidròfug, sense recobriment, de 19 mm d'espessor.
4.2 Fals sostre registrable suspès de panells perforats autoportants, de MDF amb una làmina de melamina amb recobriment ignífug en la cara vista, de 600x600 mm i 12 mm de gruix, suspesos del sostre mitjançant perfileria metàl·lica vista fixatda al sostre mitjançant varetes i penjants.

PAVIMENT

5.1 50mm de cautxú reciclat premsat.
5.2 Revestiment mural amb taulell de fibres de fusta i resines sintètiques de densitat mitja (MDF), hidròfug, sense recobriment, de 19 mm d'espessor.
5.3 làmina sintètica insonorizant autoadhesiva, de base polimèrica d'alta densitat, sense asfalt.
5.4 Paviment de linòleum, de 2,5 mm d'espessor, amb tractament antiestàtic, amb reducció del soroll d'impactes 6 dB.

VERTICAL PROXER, S.L.
arquitectura
Ctra. BV-5122, km. 5
08495 Fogars de la Selva (Barcelona)
Tel. 93 764 41 18 info@verticalproxer.com

PETICIONARI:
AJUNTAMENT DE LA GARRIGA
Plaça de l'Església, 2
08530 La Garriga, Barcelona

REDACTOR/s:
JOSEP VILA PAGESPETIT Arq. Col.legiat 59.112-2
J MANEL MOSQUERA CABALLERIA Arq. Col.legiat 61.186-7

DATA: 9/2024
REVISIÓ: REV1
ESCALA: 1:40

TÍTOL:
PROJECTE BÀSIC-EXECUTIU PER A LA INSTAL·LACIÓ DE LA RÀDIO MUNICIPAL A L'EDIFICI DE CAN LUNA

PLÀNOL:
DETALLS
ESTUDI i CONTROL SECCIÓ 1

DT4

CANALITZACIONS:

- Safata cega de la marca INTERFLEX de la gamma MULTIVIA model VIATEC, d'acer laminat galvanitzat tipus sendzimir amb acabat d'alta resistència, de 60x200 mm, embotida i plegada amb vores protegides.
- Canal d'alumini per endolls per a paret i mobiliari tipus CABLOMAX K45 de SIMON o equivalent
- Tub corrugat de Ø40mm per a pas de cablejat entre plaques acústiques sota paviment
- Tub corrugat de Ø32 o 20mm, segons plànols, per a pas de cablejat entre plaques acústiques sota paviment
- Arqueta de registre de 50x50 cm per pas d'instal·lacions a sales acústiques
- Registre de paret tipus armari de 50x50 cm, per pas d'instal·lacions a sales acústiques

VPx arquitectura
VERTICAL PROXER, S.L.
arquitectura
Ctra. BV-5122, km. 5
08495 Fogars de la Selva (Barcelona)
Tel. 93 764 41 18 info@verticalproxer.com

PETICIONARI:
AJUNTAMENT DE LA GARRIGA
Plaça de l'Església, 2
08530 La Garriga, Barcelona

REDACTOR/s:
JOSEP VILA PAGESPETIT Arq. Col.legiat 59.112-2
J MANEL MOSQUERA CABALLERIA Arq. Col.legiat 61.186-7

DATA: 7/2024
REVISIÓ: REV.0

ESCALA: 1:100

TÍTOL:
PROJECTE BÀSIC-EXECUTIU PER A LA INSTAL·LACIÓ DE LA RÀDIO MUNICIPAL A L'EDIFICI DE CAN LUNA

PLÀNOL:
CANALITZACIONS
PLANTA PRIMERA

IC1

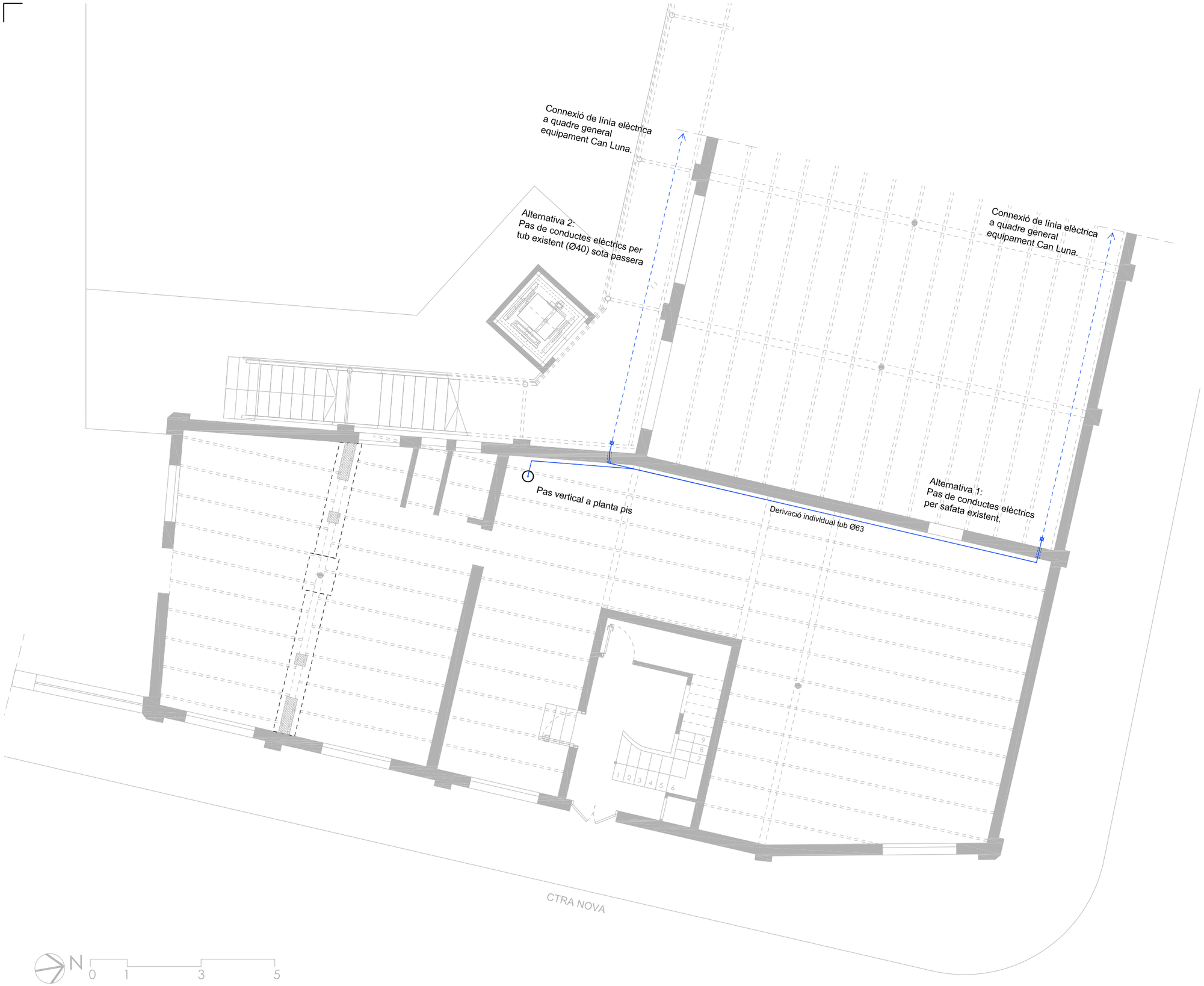

ELECTRICITAT:

- Quadre general de distribució d'electricitat
- Quadre d'enceses d'enllumenat
- Caixa de preses (2BC / 2 BC SAI / 2 RJ45)
- Presa de corrent general (BASE 16A 2P + TT)
- Preses de corrent general (BASE 16A 2P + TT) en canal per a endolls
- Línea elèctrica entubada
- Interruptor
- Commutador

EQUIPAMENT ELÈCTRIC:

- Central d'alarma d'intrusió
- Videoporter antivandàlic

LLUMINÀRIES:

- Enllumenat d'emergència autònom de la marca LEGRAND model B65 LED per a muntatge superficial de 350 lúmens o equivalent
- Lluminària de sostre encastada LED 24 W
- Lluminària de sostre penajada LED
- Panell LED 60x120 72W model NUBE color RAL 9003 del fabricant IGLUX o equivalent
- Llum suspès cilíndric LED model MAXICIL 121.25 LD / H:270mm Ø120mm color RAL 9003 marca CASTAN o equivalent

VPx arquitectura
VERTICAL PROXER, S.L.
arquitectura
Ctra. BV-5122, km. 5
08495 Fogars de la Selva (Barcelona)
Tel. 93 764 41 18 info@verticalproxer.com

PETICIONARI:
AJUNTAMENT DE LA GARRIGA
Plaça de l'Església, 2
08530 La Garriga, Barcelona

REDACTOR/s:
JOSEP VILA PAGESPETIT Arq. Col.legiat 59.112-2
J MANEL MOSQUERA CABALLERIA Arq. Col.legiat 61.186-7

DATA: 7/2024
REVISIÓ: REV.0

ESCALA: 1:100

TÍTOL:
PROJECTE BÀSIC-EXECUTIU PER A LA INSTAL·LACIÓ DE LA RÀDIO MUNICIPAL A L'EDIFICI DE CAN LUNA

PLÀNOL:
ELECTRICITAT I IL·LUMINACIÓ
PLANTA BAIXA

IE1

ELECTRICITAT:

- Quadre general de distribució d'electricitat
- Quadre d'enceses d'enllumenat
- Caixa de preses (2BC / 2 BC SAI / 2 RJ45)
- Presa de corrent general (BASE 16A 2P + TT)
- Preses de corrent general (BASE 16A 2P + TT) en canal per a endolls
- Línea elèctrica entubada
- Interruptor
- Commutador

EQUIPAMENT ELÈCTRIC:

- Central d'alarma d'intrusió
- Videoporter antivandàlic

LLUMINÀRIES:

- Enllumenat d'emergència autònom de la marca LEGRAND model B65 LED per a muntatge superficial de 350 lúmens o equivalent
- Lluminària de sostre encastada LED 24 W
- Lluminària de sostre penajada LED
- Panell LED 60x120 72W model NUBE color RAL 9003 del fabricant IGLUX o equivalent
- Llum suspès cilíndric LED model MAXICIL 121.25 LD / H:270mm Ø120mm color RAL 9003 marca CASTAN o equivalent

VERTICAL PROXER, S.L.
arquitectura
Ctra. BV-5122, km. 5
08495 Fogars de la Selva (Barcelona)
Tel. 93 764 41 18 info@verticalproxer.com

PETICIONARI:
AJUNTAMENT DE LA GARRIGA
Plaça de l'Església, 2
08530 La Garriga, Barcelona

REDACTOR/s:
JOSEP VILA PAGESPETIT Arq. Col.legiat 59.112-2
J MANEL MOSQUERA CABALLERIA Arq. Col.legiat 61.186-7

DATA: 7/2024
REVISIÓ: REV.0

ESCALA: 1:100

TÍTOL:
PROJECTE BÀSIC-EXECUTIU PER A LA INSTAL·LACIÓ DE LA RÀDIO MUNICIPAL A L'EDIFICI DE CAN LUNA

PLÀNOL:
ELECTRICITAT I IL·LUMINACIÓ
PLANTA PRIMERA

IE2

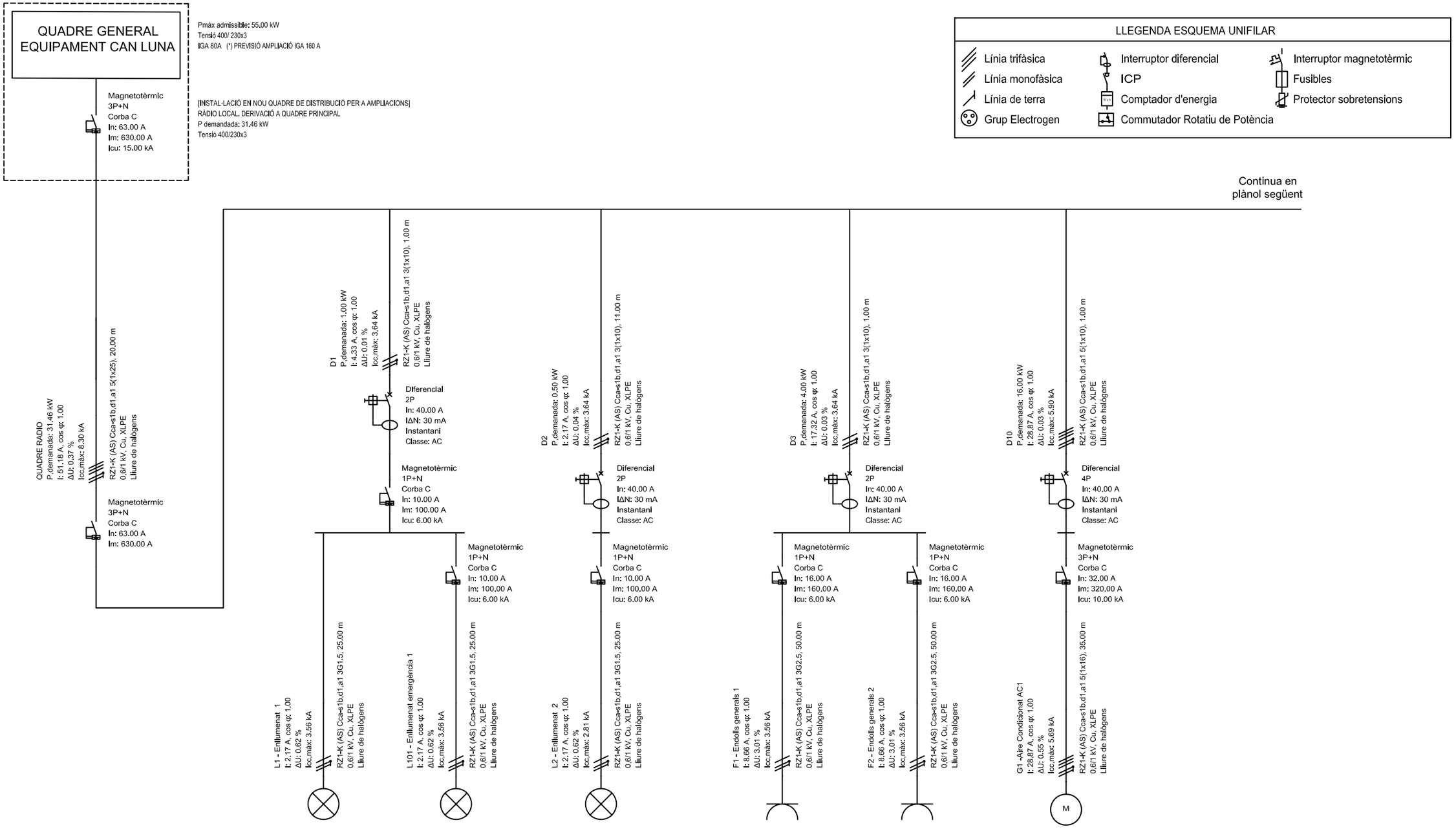

Referència	L1 - Enllumenat 1	L101 - Enllumenat emergència 1	L2 - Enllumenat 2	F1 - Endolls generals 1	F2 - Endolls generals 2	G1 -Aire Condicionat AC1
Potència demanada	0.50 kW	0.50 kW	0.50 kW	2.00 kW	2.00 kW	16.00 kW
Tensió nominal	230 V	230 V	230 V	230 V	230 V	400 V
Intensitat de càlcul	2.17 A	2.17 A	2.17 A	8.66 A	8.66 A	28.87 A
Intensitat admissible del cable	23.66 A	23.66 A	23.66 A	32.76 A	32.76 A	80.08 A
Característiques del cable	RZ1-K (AS) 3G1.5	RZ1-K (AS) 3G1.5	RZ1-K (AS) 3G1.5	RZ1-K (AS) 3G2.5	RZ1-K (AS) 3G2.5	RZ1-K (AS) 5(1x16)
Longitud	25.00 m	25.00 m	25.00 m	50.00 m	50.00 m	35.00 m
Caiguda de tensió simple	0.62 %	0.62 %	0.62 %	3.01 %	3.01 %	0.55 %
Caiguda de tensió acumulada	1.20 %	1.20 %	1.24 %	3.61 %	3.61 %	1.16 %

VERTICAL PROXER, S.L.
arquitectura
Ctra. BV-5122, km. 5
08495 Fogars de la Selva (Barcelona)
Tel. 93 764 41 18 info@verticalproxer.com

PETICIONARI:
AJUNTAMENT DE LA GARRIGA
Plaça de l'Església, 2
08530 La Garriga, Barcelona

REDACTOR/s:
JOSEP VILA PAGESPETIT Arq. Col.legiat 59.112-2
J MANEL MOSQUERA CABALLERIA Arq. Col.legiat 61.186-7

DATA: 7/2024
REVISIÓ: REV.0

ESCALA: S/E

TÍTOL:
PROJECTE BÀSIC-EXECUTIU PER A LA INSTAL·LACIÓ DE LA RÀDIO MUNICIPAL A L'EDIFICI DE CAN LUNA

PLÀNOL:
ELECTRICITAT
ESQUEMA UNIFILAR (1 de 3)

IE3

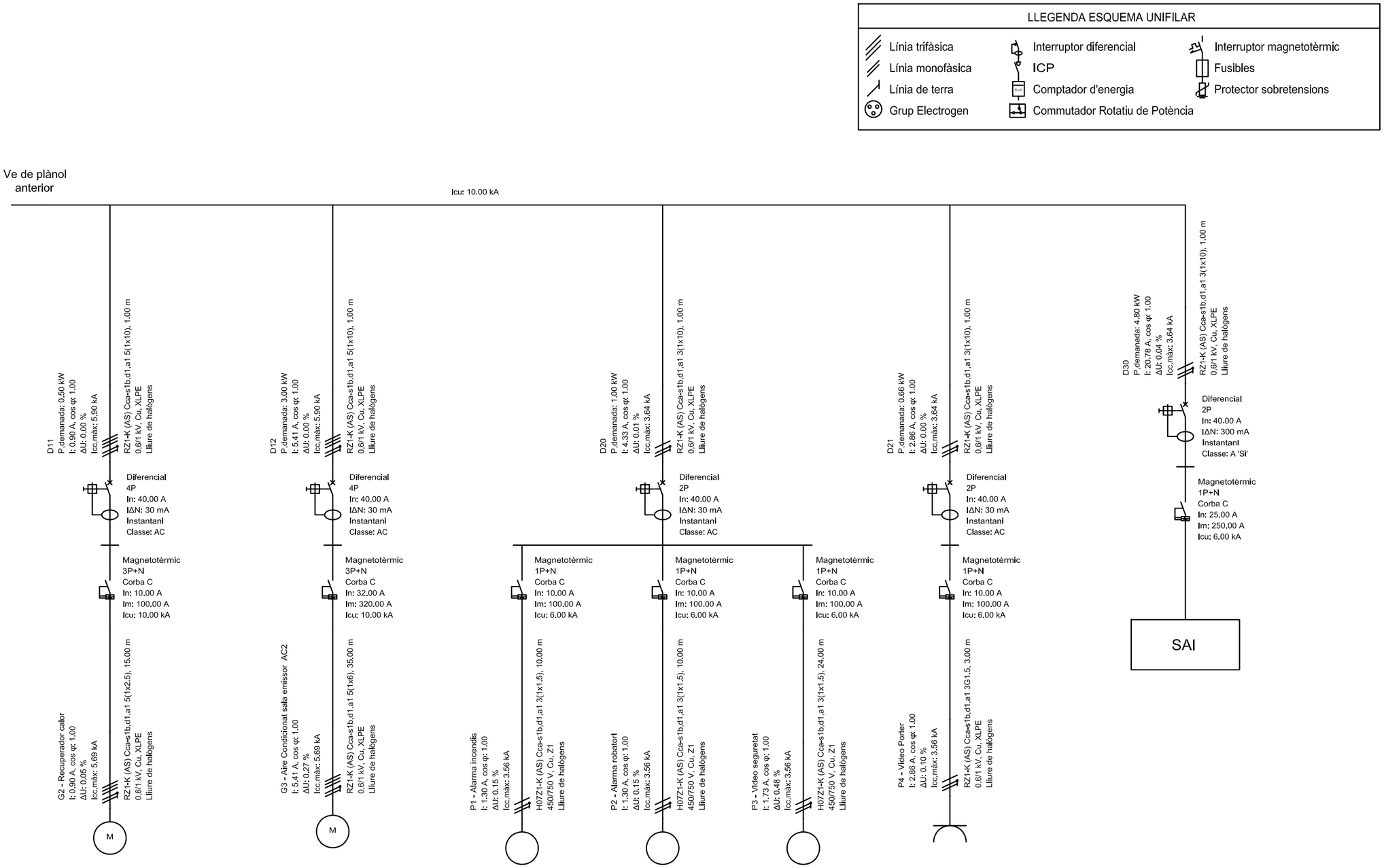

G2 - Recuperador calor	G3 - Aire Condicionat sala emissor AC2	P1 - Alarma incendis	P2 - Alarma robatori	P3 - Video seguretat	P4 - Video Porter
0.50 kW	3.00 kW	0.30 kW	0.30 kW	0.40 kW	0.66 kW
400 V	400 V	230 V	230 V	230 V	230 V
0.90 A	5.41 A	1.30 A	1.30 A	1.73 A	2.86 A
25.48 A	43.68 A	19.14 A	19.14 A	19.14 A	23.66 A
RZ1-K (AS) 5(1x2.5)	RZ1-K (AS) 5(1x6)	H07Z1-K (AS) 3(1x1.5)	H07Z1-K (AS) 3(1x1.5)	H07Z1-K (AS) 3(1x1.5)	RZ1-K (AS) 3G1.5
15.00 m	35.00 m	10.00 m	10.00 m	24.00 m	3.00 m
0.05 %	0.27 %	0.15 %	0.15 %	0.48 %	0.10 %
0.62 %	0.85 %	0.73 %	0.73 %	1.06 %	0.68 %

VERTICAL PROXER, S.L.
arquitectura
Ctra. BV-5122, km. 5
08495 Fogars de la Selva (Barcelona)
Tel. 93 764 41 18 info@verticalproxer.com

PETICIONARI:
AJUNTAMENT DE LA GARRIGA
Plaça de l'Església, 2
08530 La Garriga, Barcelona

REDACTOR/s:
JOSEP VILA PAGESPETIT Arq. Col.legiat 59.112-2
J MANEL MOSQUERA CABALLERIA Arq. Col.legiat 61.186-7

DATA:
7/2024
REVISIÓ:
REV.0

ESCALA:
S/E

TÍTOL:
PROJECTE BÀSIC-EXECUTIU PER A LA INSTAL·LACIÓ DE LA RÀDIO MUNICIPAL A L'EDIFICI DE CAN LUNA

PLÀNOL:
ELECTRICITAT
ESQUEMA UNIFILAR (2 de 3)

IE4

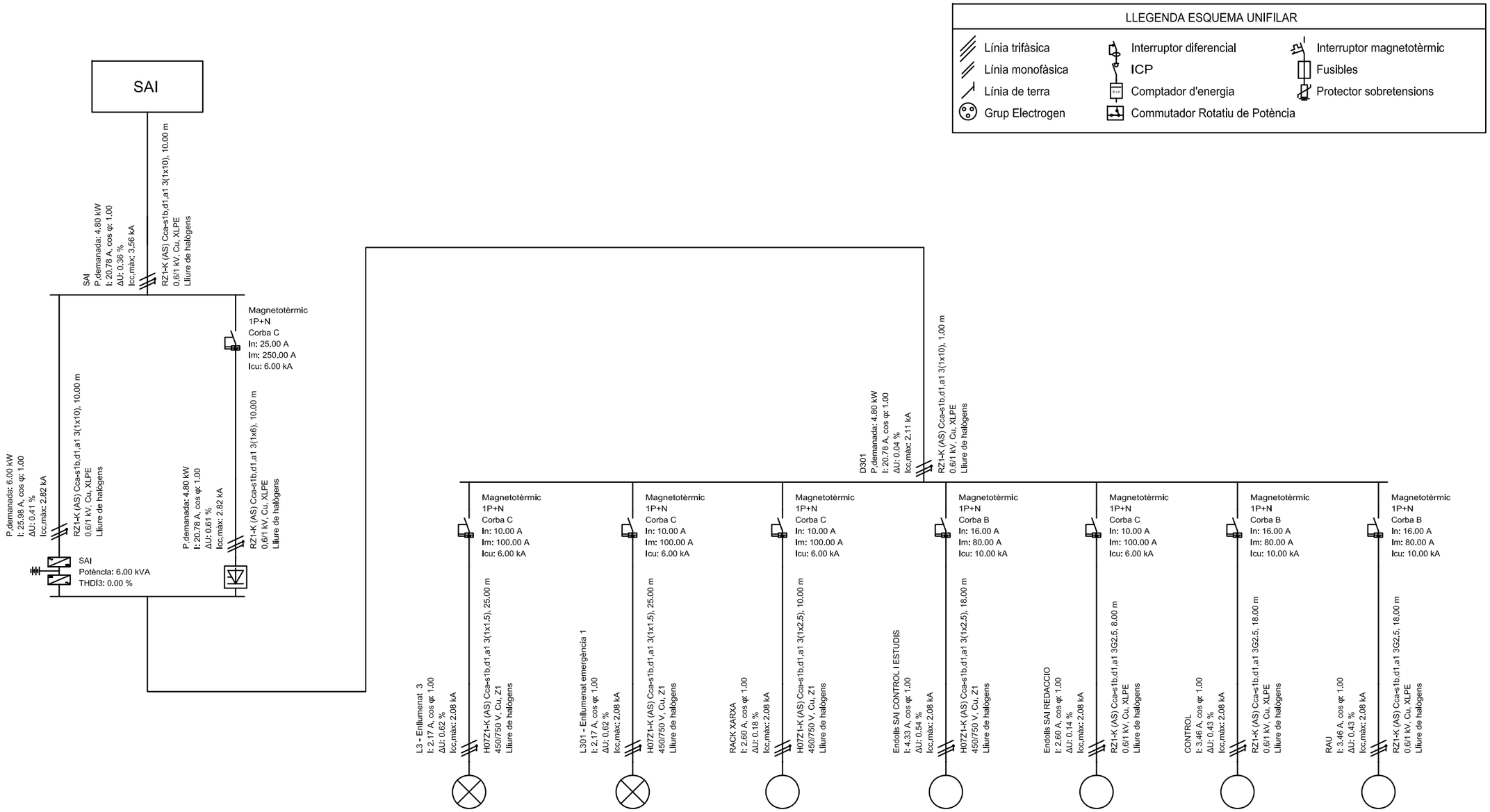

L3 - Enllumenat 3	L301 - Enllumenat emergència 1	RACK XARXA	Endolls SAI CONTROL i ESTUDIS	Endolls SAI REDACCIO	CONTROL	RAU
0.50 kW	0.50 kW	0.60 kW	1.00 kW	0.60 kW	0.80 kW	0.80 kW
230 V	230 V	230 V	230 V	230 V	230 V	230 V
2.17 A	2.17 A	2.60 A	4.33 A	2.60 A	3.46 A	3.46 A
19.14 A	19.14 A	26.10 A	26.10 A	32.76 A	32.76 A	32.76 A
H07Z1-K (AS) 3(1x1.5)	H07Z1-K (AS) 3(1x1.5)	H07Z1-K (AS) 3(1x2.5)	H07Z1-K (AS) 3(1x2.5)	RZ1-K (AS) 3G2.5	RZ1-K (AS) 3G2.5	RZ1-K (AS) 3G2.5
25.00 m	25.00 m	10.00 m	18.00 m	8.00 m	18.00 m	18.00 m
0.62 %	0.62 %	0.18 %	0.54 %	0.14 %	0.43 %	0.43 %
2.24 %	2.24 %	1.80 %	2.16 %	1.77 %	2.05 %	2.05 %

VERTICAL PROXER, S.L.
arquitectura
Ctra. BV-5122, km. 5
08495 Fogars de la Selva (Barcelona)
Tel. 93 764 41 18 info@verticalproxer.com

PETICIONARI:
AJUNTAMENT DE LA GARRIGA
Plaça de l'Església, 2
08530 La Garriga, Barcelona

REDACTOR/s:
JOSEP VILA PAGESPETIT Arq. Col.legiat 59.112-2
J MANEL MOSQUERA CABALLERIA Arq. Col.legiat 61.186-7

DATA: 7/2024
REVISIÓ: REV.0

ESCALA: S/E

TÍTOL:
PROJECTE BÀSIC-EXECUTIU PER A LA INSTAL·LACIÓ DE LA RÀDIO MUNICIPAL A L'EDIFICI DE CAN LUNA

PLÀNOL:
ELECTRICITAT
ESQUEMA UNIFILAR (3 de 3)

IE5

PROTECCIÓ CONTRA INCENDIS:

- Boca d'incendi equipada de 25 mm
- Extintor de pols ABC 6 Kg 21A-144B-C
- Extintor de CO2 5 Kg 34Bus
- Senyalització extintor incendi
- Senyalització pulsador
- Detector d'incendis òptics
- Polsador d'alarma manual
- Central d'alarma manual
- Sirena
- Llum d'emergència de 375 lúmens
- Recorregut d'evacuació
- Longitud recorregut d'evacuació
- Origen d'evacuació
- Sentit d'evacuació
- Sortida de planta
- senyalització sortida d'evacuació

VPx arquitectura
VERTICAL PROXER, S.L.
arquitectura
Ctra. BV-5122, km. 5
08495 Fogars de la Selva (Barcelona)
Tel. 93 764 41 18 info@verticalproxer.com

PETICIONARI:
AJUNTAMENT DE LA GARRIGA
Plaça de l'Església, 2
08530 La Garriga, Barcelona

REDACTOR/s:
JOSEP VILA PAGESPETIT Arq. Col.legiat 59.112-2
J MANEL MOSQUERA CABALLERIA Arq. Col.legiat 61.186-7

DATA: 9/2024
REVISIÓ: REV.1

ESCALA: 1:100

TÍTOL:
PROJECTE BÀSIC-EXECUTIU PER A LA INSTAL·LACIÓ DE LA RÀDIO MUNICIPAL A L'EDIFICI DE CAN LUNA

PLÀNOL:
PROTECCIÓ CONTRA INCENDIS
PLANTA PRIMERA

IP1

TELECOMUNICACIONS:

- Armari RACK de 19"", de 200x600x800 per a 42U inclou centralització de càmeres de seguretat, megafonia i informàtica
- Altaveus
- Caixa de preses (2BC / 2 BC SAI / 2 RJ45)
- Presa RTV-Satèl·lit (Cable coaxial)
- Presa de BA (Cable coaxial)
- Presa RJ45 (Cable de parells trenats)
- Presa FO SC/APC
- Registre d'accés d'usuari (50x60x8 cm)
- Registre de pas tipus A (36x36x12 cm)
- Canalització de telecomunicacions segons (no es grafia):
  UNE - EN 50086-2-1 PER A TUBS RIGIDS
  UNE - EN 50086-2-2 PER A TUBS CURVABLES
  UNE - EN 50086-2-3 PER A TUBS FLEXIBLES
  UNE - EN 50086-2-4 PER A TUBS ENTERRATS
- Fibra multimode tipus OM3.
  Inclòs components per a connexió als extrems (9RACK2 i 9RACK3), a excepció de l'electrònica de xarxa (commutadors i transceptors tipus monomode LC-SX), a càrrec de l'Ajuntament de La Garriga.

SEGURETAT:

- Central d'alarma d'intrusió de 8 zones
- Detector volumètric de paret, tipus CAADX model DT15+, amb anticamuflatge, anti-emmascarament i un abast 15 m a 90º.
- Sirena per a exterior
- Videoporter antivandàlic

EQUIPAMENT RADIODIFUSIÓ:

[Equipament i programari especificat a annex a pressupost ref. OC-V21-0261 o equivalent, en compliment de plec de condicions tècniques. Mobiliari segons doc. gràfica i indicacions DO].

- Consola digital DHD 52 SX2 Bundie 1999
- Macrotel X1/X2 Multimode
- Patch Pannel 2x26 connectors jack 6,3 mm
- Rellotge digital STYLE II 5S AFNOR amb suport de paret
- Rellotge digital STYLE II 7 DATE AFNOR amb suport de paret
- Central horaria NANOTIME GPS AFNOR
- Micròfon dinàmic SENNHEISER MD 441-U Suports Mika "On Air"
- Cables Category 6 U/UTP Euroclass Cca Connectors Cat 6 UTP QuickPor eXtreme

VPx arquitectura
VERTICAL PROXER, S.L.
arquitectura
Ctra. BV-5122, km. 5
08495 Fogars de la Selva (Barcelona)
Tel. 93 764 41 18 info@verticalproxer.com

PETICIONARI:
AJUNTAMENT DE LA GARRIGA
Plaça de l'Església, 2
08530 La Garriga, Barcelona

REDACTOR/s:
JOSEP VILA PAGESPETIT Arq. Col.legiat 59.112-2
J MANEL MOSQUERA CABALLERIA Arq. Col.legiat 61.186-7

DATA: 7/2024
REVISIÓ: REV.0

ESCALA: 1:100

TÍTOL:
PROJECTE BÀSIC-EXECUTIU PER A LA INSTAL·LACIÓ DE LA RÀDIO MUNICIPAL A L'EDIFICI DE CAN LUNA

PLÀNOL:
TELECOMUNICACIONS I SEGURETAT
PLANTA PRIMERA

IT1

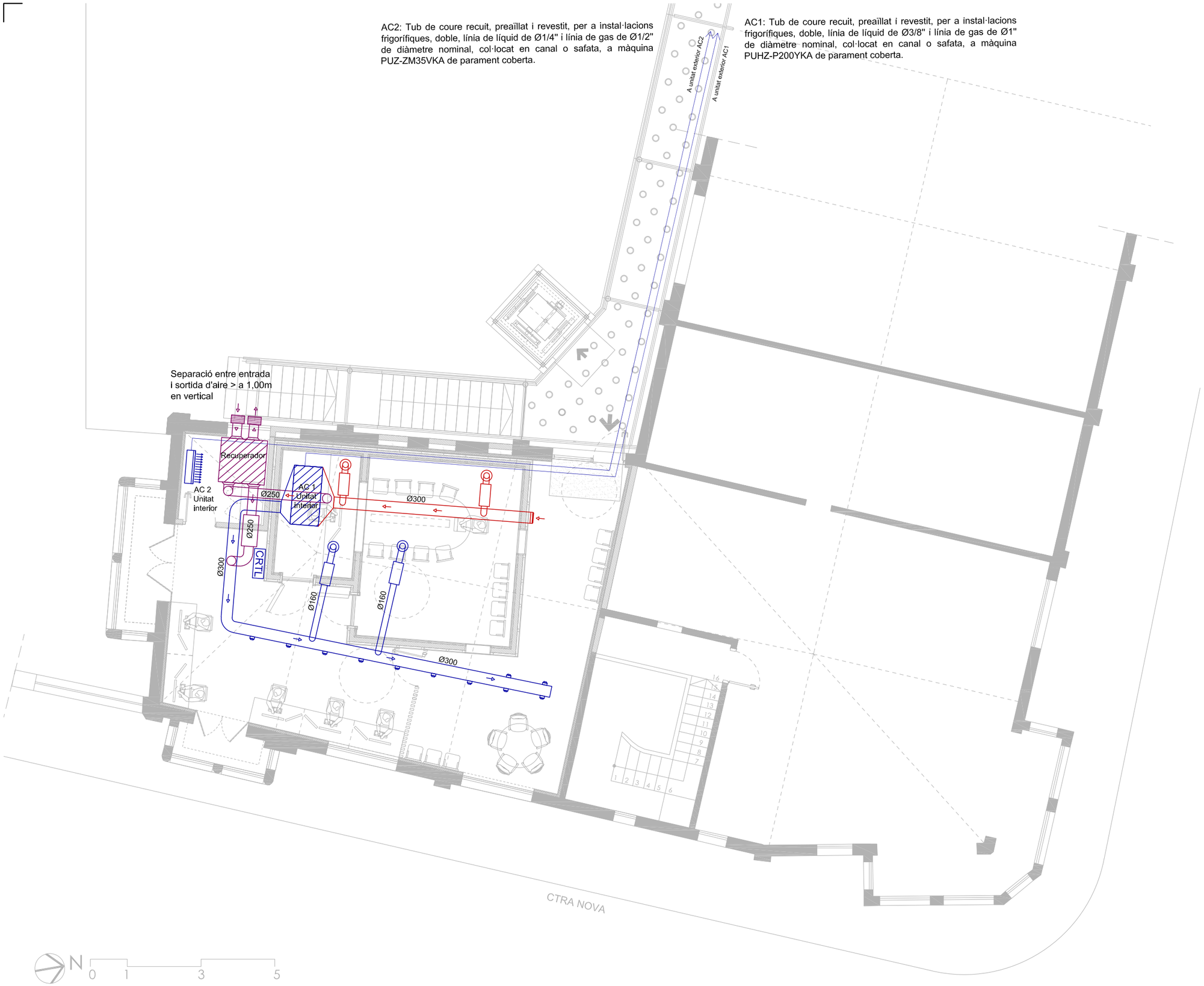

VENTILACIÓ I RECUPERACIÓ:

Sistema recuperador de calor, entàlpic, de la marca SODECA, model REB-120,cabal de ventiaclió de 1440 m³/h amb filtres RITE F6+F8 per a un IDA 2 i ODA 2

Silenciador circular per a ventilació d'aire en línea d'acer galvanitzat marca SODECA per a conductes de Ø250

Conducte per a ventilació a recuperador helicoïdal circular de planxa d'acer galvanitzat Ø250 mm

Reixeta per sistema de ventilació a façana

CLIMATIZACIÓ:

AC1: Sistema de climatització per conductes marca MITSUBISHI model SPEZ-200WYKA sèrie Standard Inverter, de 19 kW de potència frigorífica i de 22,40 kW de potència calorífica, amb unitat interior model PEA-RP200WKA i unitat exterior model PUHZ-P200YKA

AC2: Sistema de climatització de paret marca MITSUBISHI model MPKZS-35VLAL sèrie Power Inverter, de 3,6 kW de potència frigorífica i de 4,10 kW de potència calorífica, amb unitat interior model PKA-M35LAL i unitat exterior model PUZ-ZM35VKA

CRTL

Sistema de control: Sistema Zoning System de MADEL o equivalent format per una centraleta i un interfaç de control de màquina, 4 termostats, 4 reixetes per a impulsió de doble deflexió sèrie CTM, 4 reixetes de retorn de retícula sèrie RMT, 8 comportes motoritzades sèrie SCC, servomotors proporcionals SIEMENS, 4 difusors amb disc central extraïble de la sèrie DS0 i control de pressió

Conducte d'impulsió o retorn helicoïdal circular de planxa d'acer galvanitzat Ø160-300 mm

Silenciador circular per a impulsió o retorn d'aire en línea d'acer galvanitzat marca SODECA per a conductes de Ø160 mm

Reixetes per a impulsió o retorn de doble deflexió de la sèrie CTM de Madel 600X600 amb comportes motoritzades per a cada zona del tipus SCC-E/MO/AIS de Madel D160 amb servomotors SIEMENS GDB161.1E 24V

Difusors amb disc central extraïble de la sèrie DS0 de Madel Ø160 mm

Reixeta de retorn

VERTICAL PROXER, S.L.
arquitectura
Ctra, BV-5122, km, 5
08495 Fogars de la Selva (Barcelona)
Tel. 93 764 41 18 info@verticalproxer.com

PETICIONARI:
AJUNTAMENT DE LA GARRIGA
Plaça de l'Església, 2
08530 La Garriga, Barcelona

REDACTOR/s:
JOSEP VILA PAGESPETIT Arq. Col.legiat 59.112-2
J MANEL MOSQUERA CABALLERIA Arq. Col.legiat 61.186-7

DATA: 7/2024
REVISIÓ: REV.0

ESCALA: 1:100

TÍTOL:
PROJECTE BÀSIC-EXECUTIU PER A LA INSTAL·LACIÓ DE LA RÀDIO MUNICIPAL A L'EDIFICI DE CAN LUNA

PLÀNOL:
VENTILACIÓ I CLIMATITZACIÓ
PLANTA PRIMERA

IV1